ИНСТРУКЦИИ ПО ЭКСПЛУАТАЦИИ

WITTUR

PEGASUS

Код	GM.2.002491.RU
Версия	A
Дата	20.01.2022

ДВЕРИ ШАХТЫ

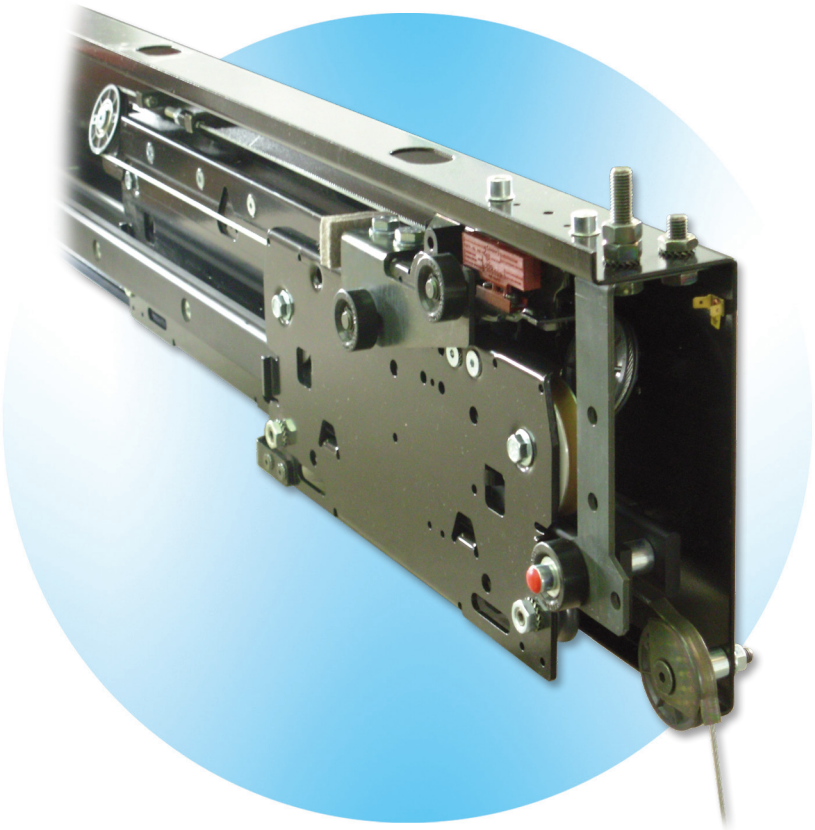

safety in motion™

Данное пособие не может быть частично или полностью переведено или воспроизведено без письменного разрешения компании WITTUR.

Право на внесение изменений сохраняется!

info@wittur.com
www.wittur.com

© Copyright WITTUR 2022

A	Добавлена новая глава 11	20-01-2022
МОД.	ОПИСАНИЕ	ДАТА

СОДЕРЖАНИЕ

ПРЕДУПРЕЖДЕНИЯ . . . . . Страница 2
РЕКОМЕНДАЦИИ . . . . . Страница 2
1 - ВЫРАВНИВАНИЕ ДВЕРЕЙ ОТНОСИТЕЛЬНО ОПЕРАТОРА . . . . . Страница 3
2 - МОНТАЖ СОЕДИНИТЕЛЬНЫХ БОЛТОВ СТВОРКИ . . . . . Страница 4
3 - МОНТАЖ И ЗАМЕНА НИЖНИХ БАШМАКОВ СКОЛЬЖЕНИЯ . . . . . Страница 5
4 - МОНТАЖ ПОРОГА И КРЕПЛЕНИЕ ЗАЩИТНОГО ЛИСТА . . . . . Страница 8
5 - РАЗМЕЩЕНИЕ МЕХАНИЗМА НА ПОРОГЕ ПО ОТВЕСУ . . . . . Страница 9
6 - РЕГУЛИРОВАНИЕ ДВЕРИ ПРИ ЗАКРЫТИИ . . . . . Страница 10
7 - РЕГУЛИРОВАНИЕ РОЛИКОВ ЗАМКА . . . . . Страница 11
8 - РЕМЕННЫЙ ПРИВОД MIDI-SUPRA . . . . . Страница 12
9 - ТЕЛЕСКОПИЧЕСКИЙ ПРИВОД . . . . . Страница 13
10 - РЕМЕННЫЙ ПРИВОД RCF1 . . . . . Страница 13
11 - ИНСТРУКЦИИ ПО МОНТАЖУ СИСТЕМ ЗАКРЫВАНИЯ . . . . . Страница 14
12 - ЗАМЕНА КАНАТА ПОВТОРНОГО ЗАКРЫТИЯ . . . . . Страница 29
13 - НАПРАВЛЯЮЩИЕ РОЛИКИ . . . . . Страница 30
14 - РЕГУЛИРОВАНИЕ НАПРАВЛЯЮЩИХ РОЛИКОВ . . . . . Страница 31
ПРЕДУПРЕЖДЕНИЯ ДЛЯ ПОДДЕРЖАНИЯ РАБОТОСПОСОБНОСТИ ДВЕРЕЙ . . . . . Страница 32

Места, имеющие большое значение для безопасности, и указания опасности отмечаются следующими условными знаками:

Общая опасность.

Важные предупреждения.

Возможность повреждения лиц (например, режущие кромки или выступающие части).

Возможность повреждения механических частей (например, неправильная установка).

Части под электрическим напряжением.

Мы рады тому, что Вы выбрали продукт, выпускаемый фирмой **WITTUR**.
Перед тем, как приступить к установке данного продукта, нужно внимательно прочесть настоящий документ.
Вы здесь найдете важные предупреждения для монтажа и поддержания работоспособности продукта, выпускаемого фирмой **WITTUR**, и благодаря ним вы достигнете наилучшие результаты.
Вы найдете также ценные сведения по уходу и техобслуживанию с учетом безопасности.
Фирма **WITTUR** напоминает Вам, что она внимательно относится к вопросу ограничения звуковых излучений и к проектированию качественных продуктов при охране окружающей среды.
Настоящий документ является неотъемлемой частью Поставки и нужно его постоянно оставлять в распоряжении персонала в машинном зале соответствующего лифта.
Все продукты оснащены идентифицирующей табличкой и, если это требуется действующими нормами, отметками сертификации. При возникновении вопросов, связанных с продуктом, нужно всегда сообщать идентифицирующие данные, приведенные на табличке.
Желая успешной работы, передаем самые сердечные приветы.

WITTUR

ПРЕДУПРЕЖДЕНИЯ

- Фирма **WITTUR** не берет на себя ответственность за повреждения обусловленные изменениями упаковки третьими лицами.
- Перед тем, как приступить к монтажу, проверить, что товар соответствует заказанному и указанному в упаковочном листе и не потерпел повреждения при транспортировке.
- Фирма **WITTUR**, учитывая технический прогресс, оставляет за собой право внести изменения в продукт. Следовательно, изображения, описания и сведения настоящей Инструкции являются не обязательными, а чисто ориентировочными.
- Для обеспечения безопасности продукта, нужно воздержаться от изменений и вмешательств.
- Ответственность фирмы **WITTUR** является действительной только относительно оригинальных составных частей.
- Продукт, выпускаемый фирмой **WITTUR**, предназначен только для применения в отрасли лифтов и поэтому ответственность фирмы **WITTUR** относится только и исключительно к данному применению.
- Продукт не предназначен для развлечения, а только для профессионального пользования. Запрещается любое ненадлежащее применение.
- Для предупреждения повреждений лиц и/или предметов перемещение, установка, регулирования и техобслуживание должны выполняться надлежащим образом обученным персоналом, который будет одевать надлежащую одежду и будет пользоваться надлежащими инструментами.
- Строительные работы, связанные с правильной установкой продукта, должны выполняться по применимым нормам и по правилам искусной техники.
- Подключение электрических/электронных частей к сети электрического питания должно выполняться по соответственным нормам и по правилам искусной техники.
- Все металлические части, на которых установлены электрические/ электронные части, должны быть заземлены по соответственным нормам и по правилам искусной техники.
- Перед электрическим подключением, проверить соответствие между требуемым напряжением и сетевым напряжением.
- Перед выполнением операций на электрических/электронных частях, помнить о том, что нужно отключить установку от напряжения.
- Фирма **WITTUR** не берет на себя ответственность за выполнение строительных работ или за подключение электрических/электронных частей к сети.
- Фирма **WITTUR** не берет на себя ответственность за повреждения лиц и/или предметов, обусловленные ненадлежащим пользованием устройствами аварийного открытия.

РЕКОМЕНДАЦИИ

- Во время хранения держать материал упакованным и предохраненным от атмосферных факторов и от солнца для предупреждения накопления воды и конденсата внутри упаковки.
- Не оставлять упаковочные материалы в окружающей среде.
- После демонтажа не оставлять продукт в окружающей среде, а удалить его в организованном порядке.
- Лучше повторно использовать материал, чем свалить в окружающую среду.
- Перед повторным использованием проверить состав материалов и соответственно использовать их.

Право на внесение изменений сохраняется!

1 - ВЫРАВНИВАНИЕ ДВЕРЕЙ ОТНОСИТЕЛЬНО ОПЕРАТОРА

Красная резиновая шайба, вставленная в крепежном винте направляющей, представляет собой вертикаль, которой нужно придерживаться при размещении всех верей и оператора.
В телескопическом типе резиновая шайба указывает притвор двери без дополнительного хода (когда имеется); в случае дверей с центральным открытием, резиновая шайба указывает центр.

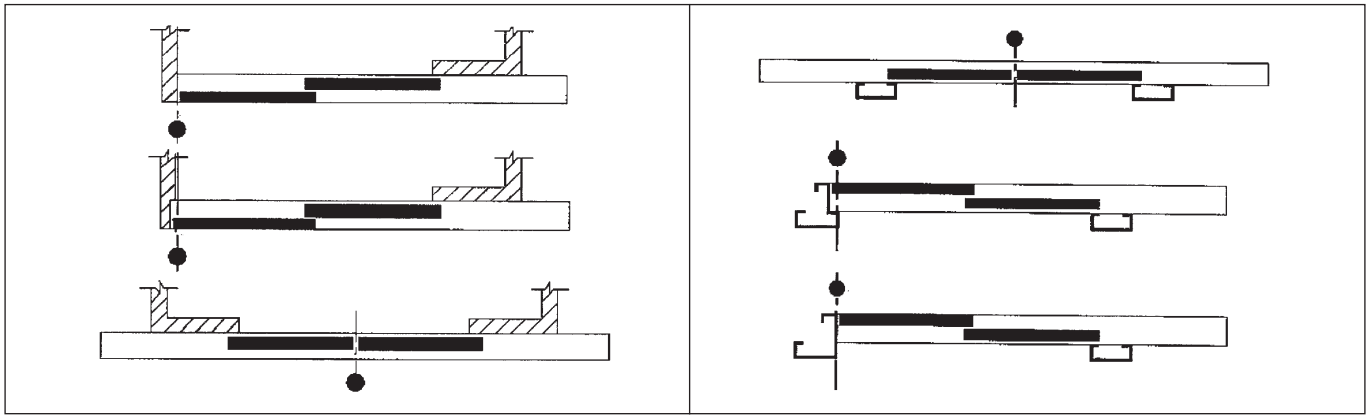

2 - МОНТАЖ СОЕДИНИТЕЛЬНЫХ БОЛТОВ СТВОРКИ

Все створки должны иметь не меньше двух точек крепления.
Конусные шайбы “A” должны быть монтированы в верхней части соединительного профиля. Плоские шайбы “B” должны быть монтированы в нижней части.

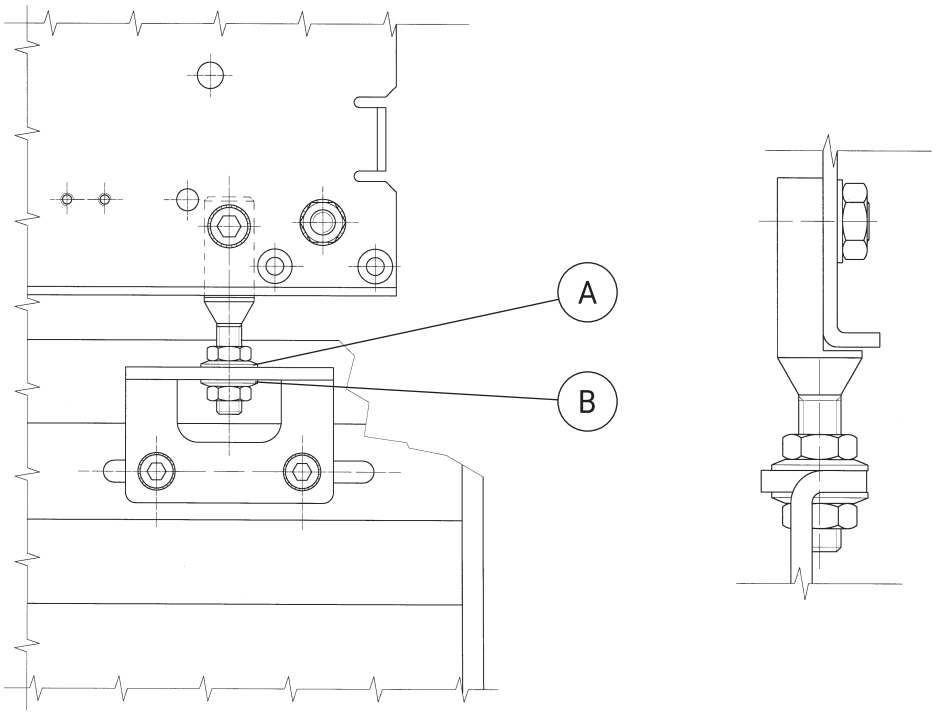

Все створки должны иметь не меньше двух точек крепления.
Конусные шайбы “A” должны быть монтированы в верхней части соединительного профиля. Плоские шайбы “B” должны быть монтированы в нижней части.

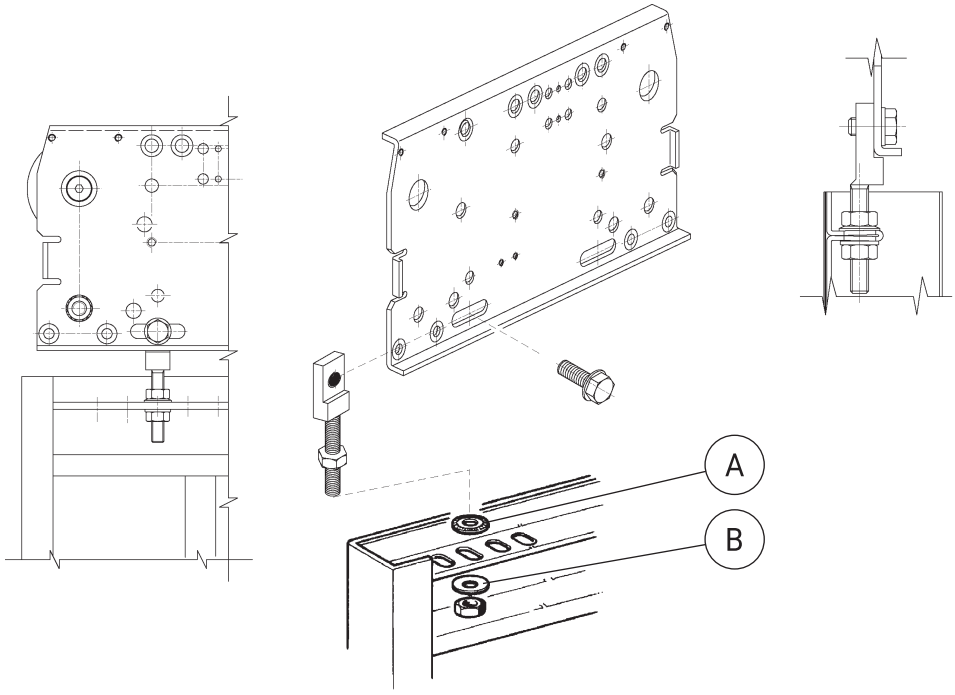

3 - МОНТАЖ И ЗАМЕНА НИЖНИХ БАШМАКОВ СКОЛЬЖЕНИЯ

Башмак (2) на соответствующем кронштейне (1) устанавливается при помощи небольшого нажима, пока не встанет на место под двумя зубцами (3) (Рис. 1). Для замены башмака достаточно подтолкнуть его снизу и вынуть из посадочного места на опоре (1) (Рис. 2).
Монтаж и демонтаж блока башмака на створке является крайне простой операцией даже со смонтированными створками: достаточно сдвинуть их в сторону по пазу порога.

☞ Каждая створка должна иметь не менее двух башмаков скольжения.

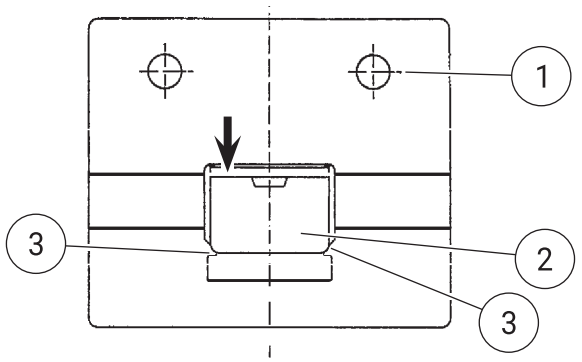

Рис. 1

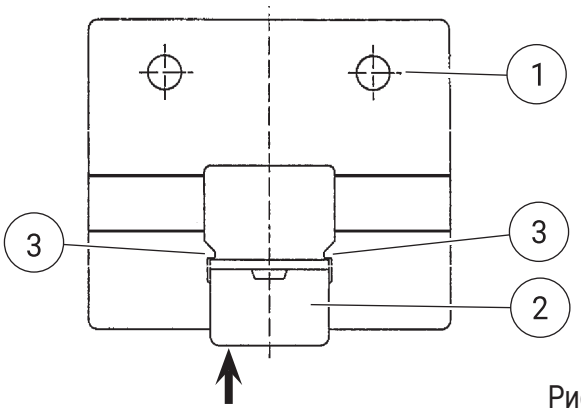

Рис. 2

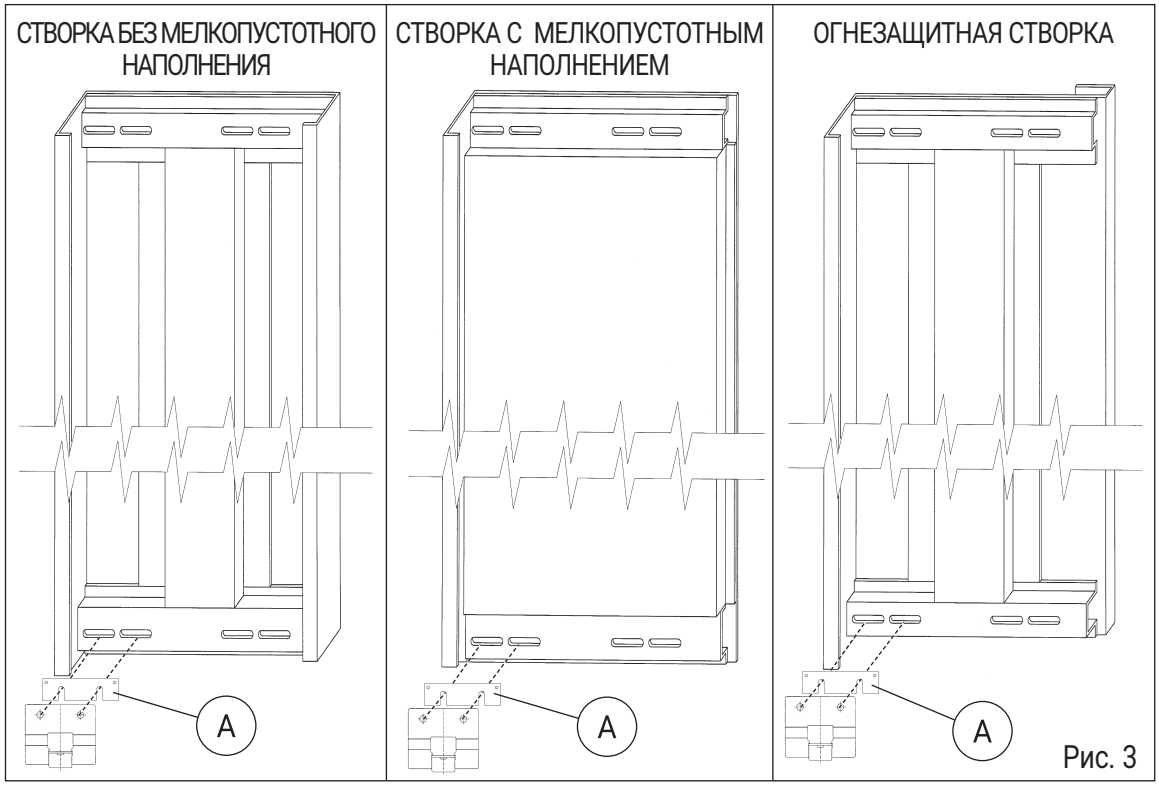

Рис. 3

Примечание: распорка “A” (Рис. 3) поставляется в двух вариантах: толщиной 1.2 мм и 4 мм для выполнения необходимой регулировки башмака.

ИНСТРУКЦИИ ДЛЯ МОНТАЖА БАШМАКА

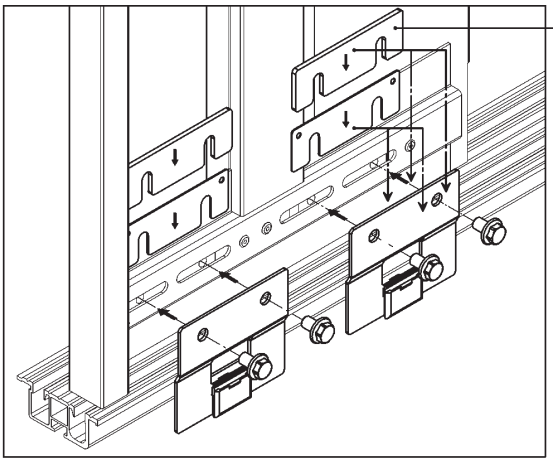

ВНИМАНИЕ!
С целью избежать повреждения створок, для компенсации длины винта, требуется установить распорки, не использованные для регулировки передней части крепления башмака.

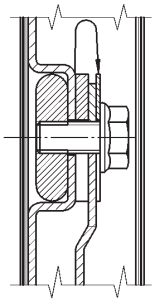

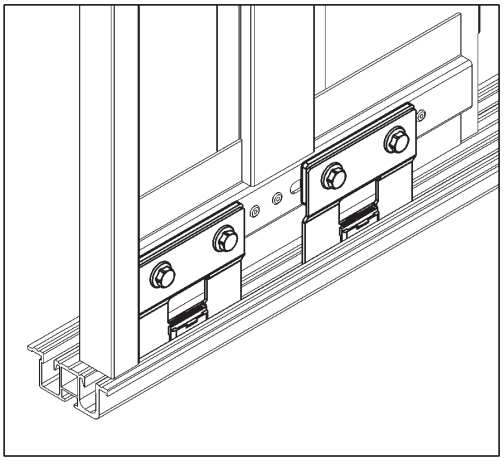

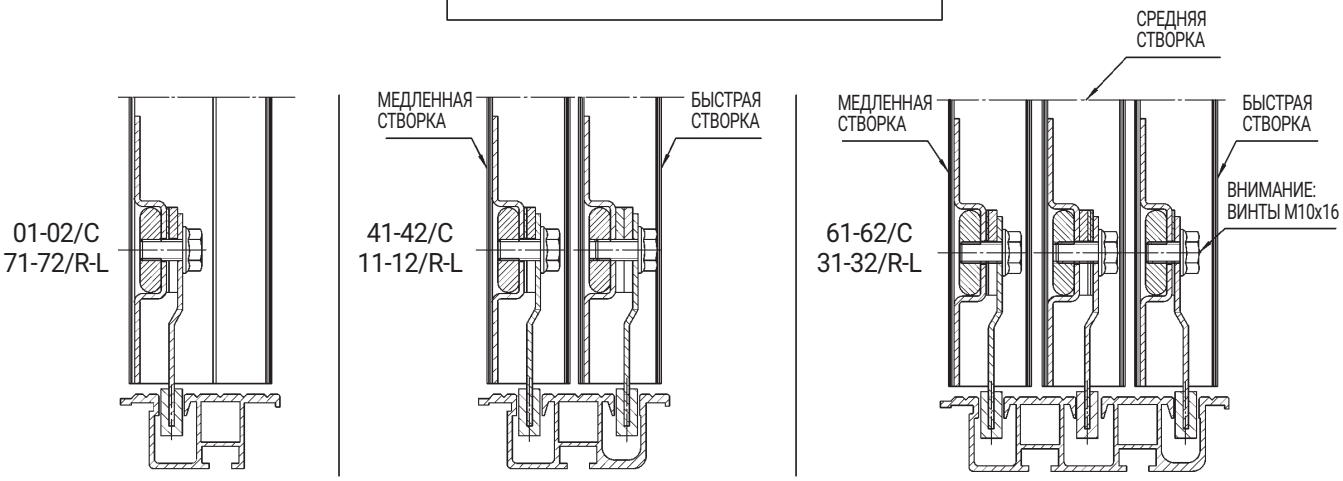

Башмак на соответствующем кронштейне устанавливается при помощи небольшого нажима, пока специальные шпонки (1) не встанут в пазы (Рис. 1). Для замены башмака достаточно подтолкнуть его с задней стороны и, одновременно, при помощи маленькой отвёртки раздвинуть шпонки (1), одну за другой.
Монтаж и демонтаж башмаков на створке является очень простым даже при смонтированных створках: достаточно повернуть их на 90°, установить в горизонтальное положение (Рис. 2) и потянуть наружу или толкнуть в паз порога.
Эксцентриситет штифта и наличие петель обеспечивают простое и обширное регулирование.
Закрепить нижние башмаки со стороны открытия, как указано на чертеже на Рис. 3, с тем, чтобы предотвратить выход башмака с паза порога при принудительном смещении створки в сторону открытия.

☞ Каждая створка должна иметь не меньше двух башмаков скольжения.

☞ Проверить наличие башмаков скольжения при техническом обслуживании, правильность фиксации и отсутствие недопускаемого износа.

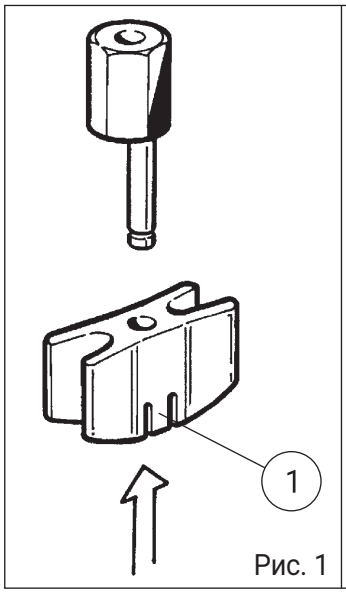

Рис. 1

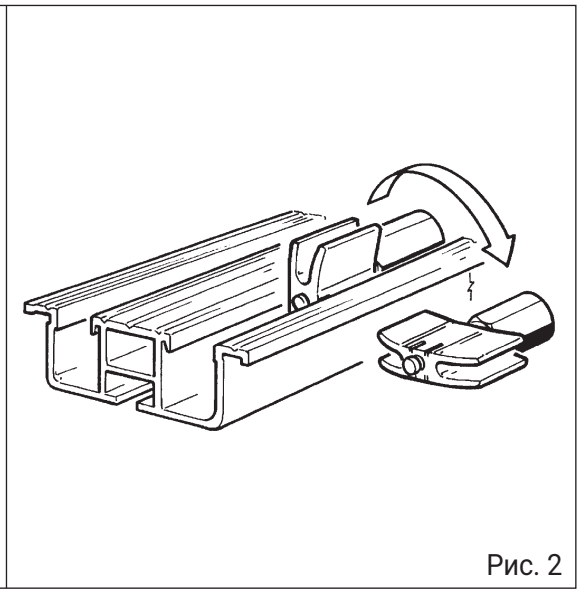
Рис. 2

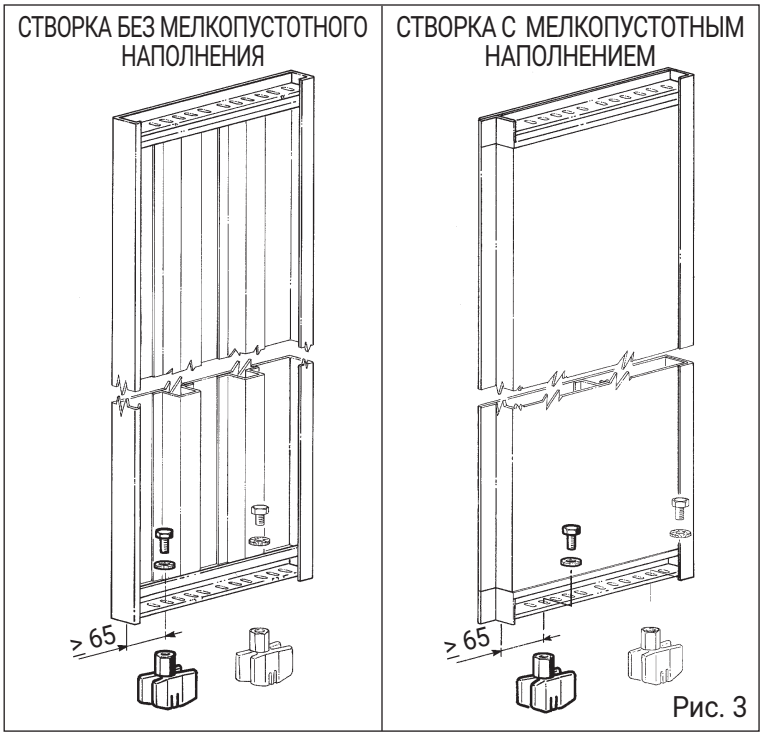

Рис. 3

4 - МОНТАЖ ПОРОГА И КРЕПЛЕНИЕ ЗАЩИТНОГО ЛИСТА

Стандартный алюминиевый порог:
Крепление порога и облицовки делается как показано на рисунке 1.
Порог из тяжелого алюминия:
Защитный лист прикрепляется прямо к нарезным отверстиям без применения гайки в клети.

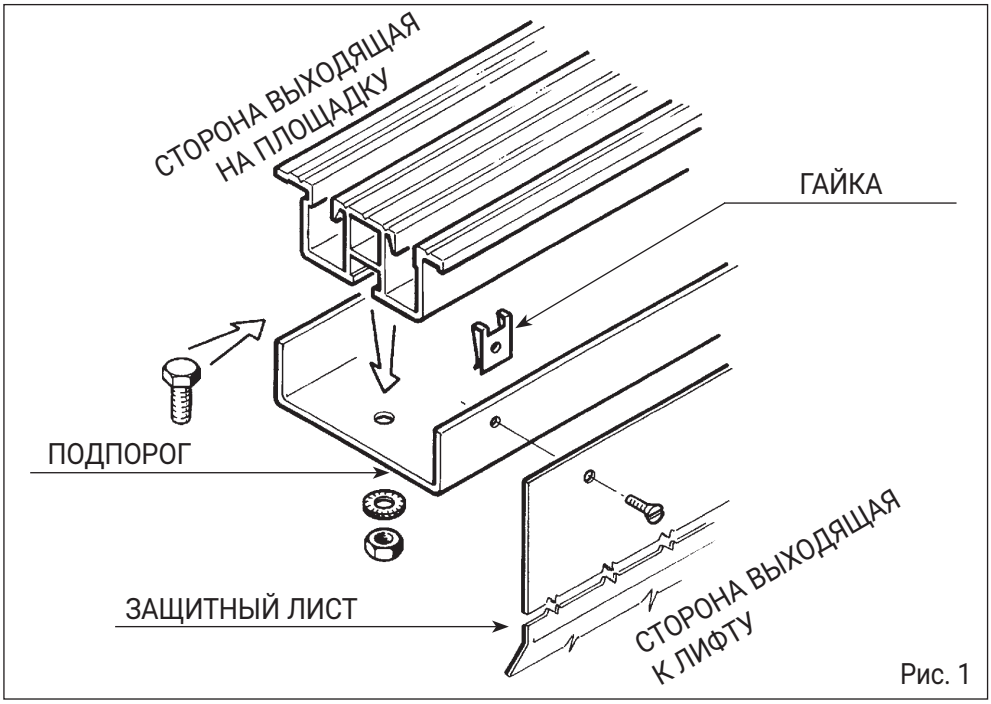

Рис. 1

Порог из нержавеющей стали:
Крепление порога и облицовки делается как показано на рисунке 2.

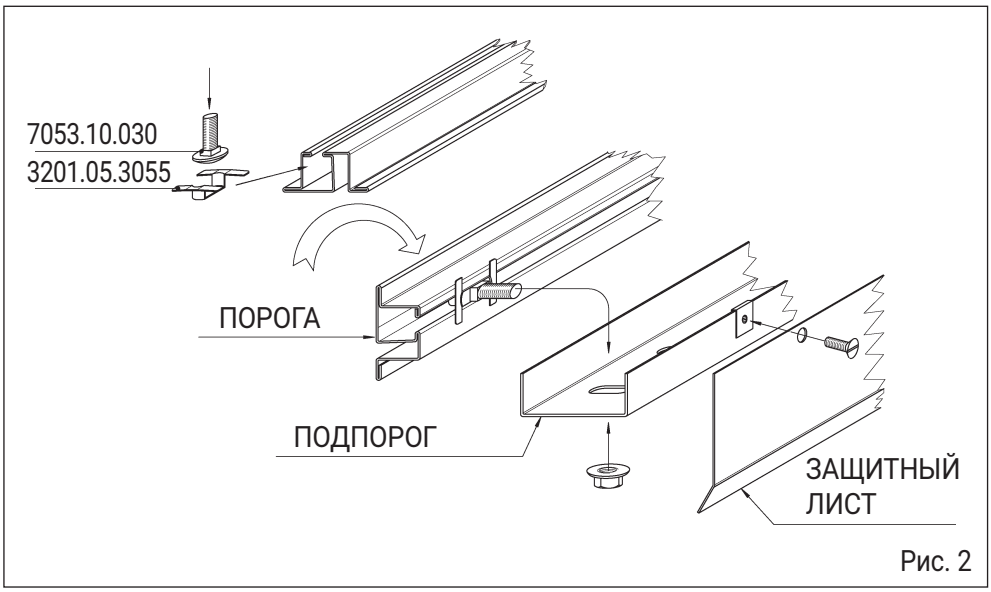

Рис. 2

В случае потери винтов, комплектующих поставку, можно применить винты с плоской потайной головкой M5 x 8.

Примечание: Более длинные винты могут блокировать башмаки в пороге.

Право на внесение изменений сохраняется!

5 - РАЗМЕЩЕНИЕ МЕХАНИЗМА НА ПОРОГЕ ПО ОТВЕСУ

Установка по отвесу выполняется относительно внутреннего края порогов.

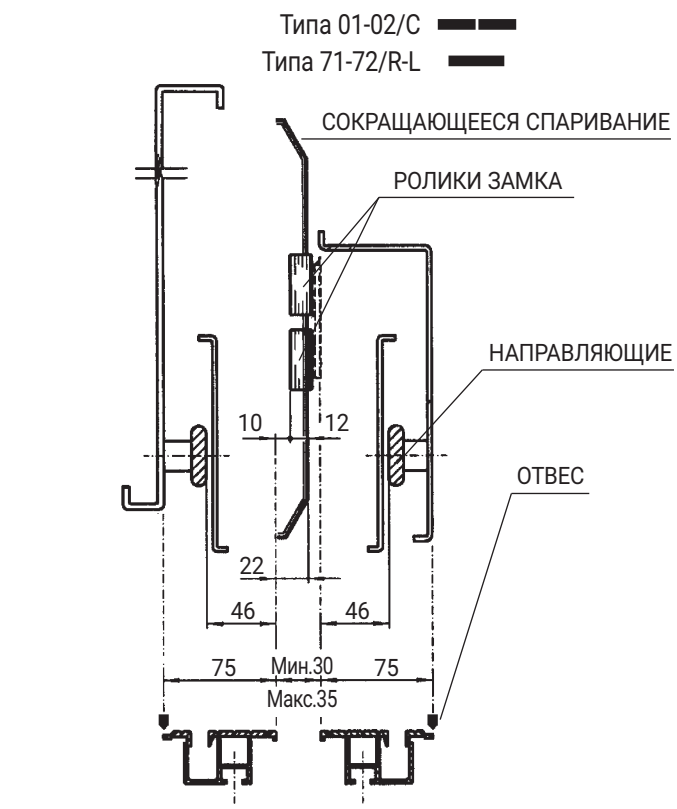

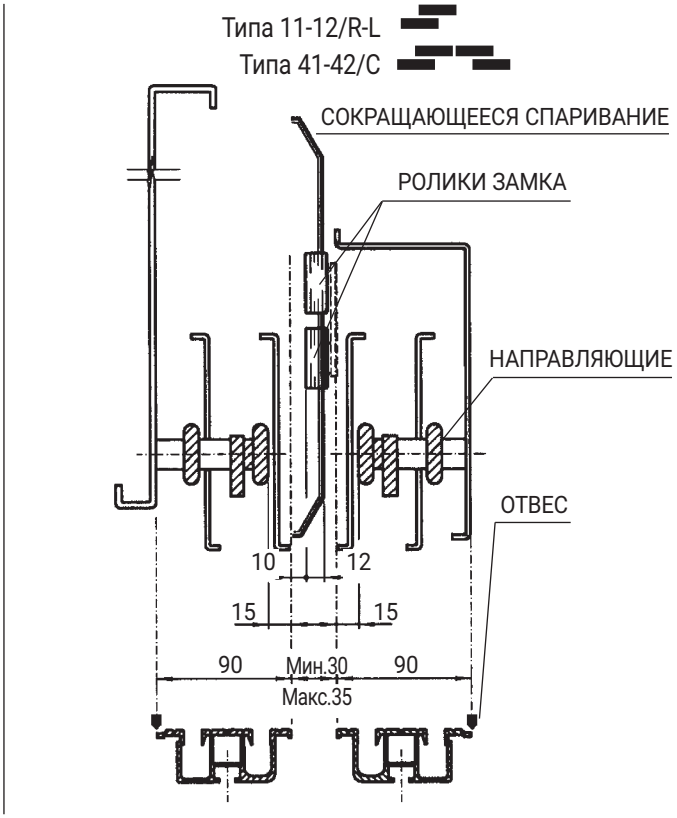

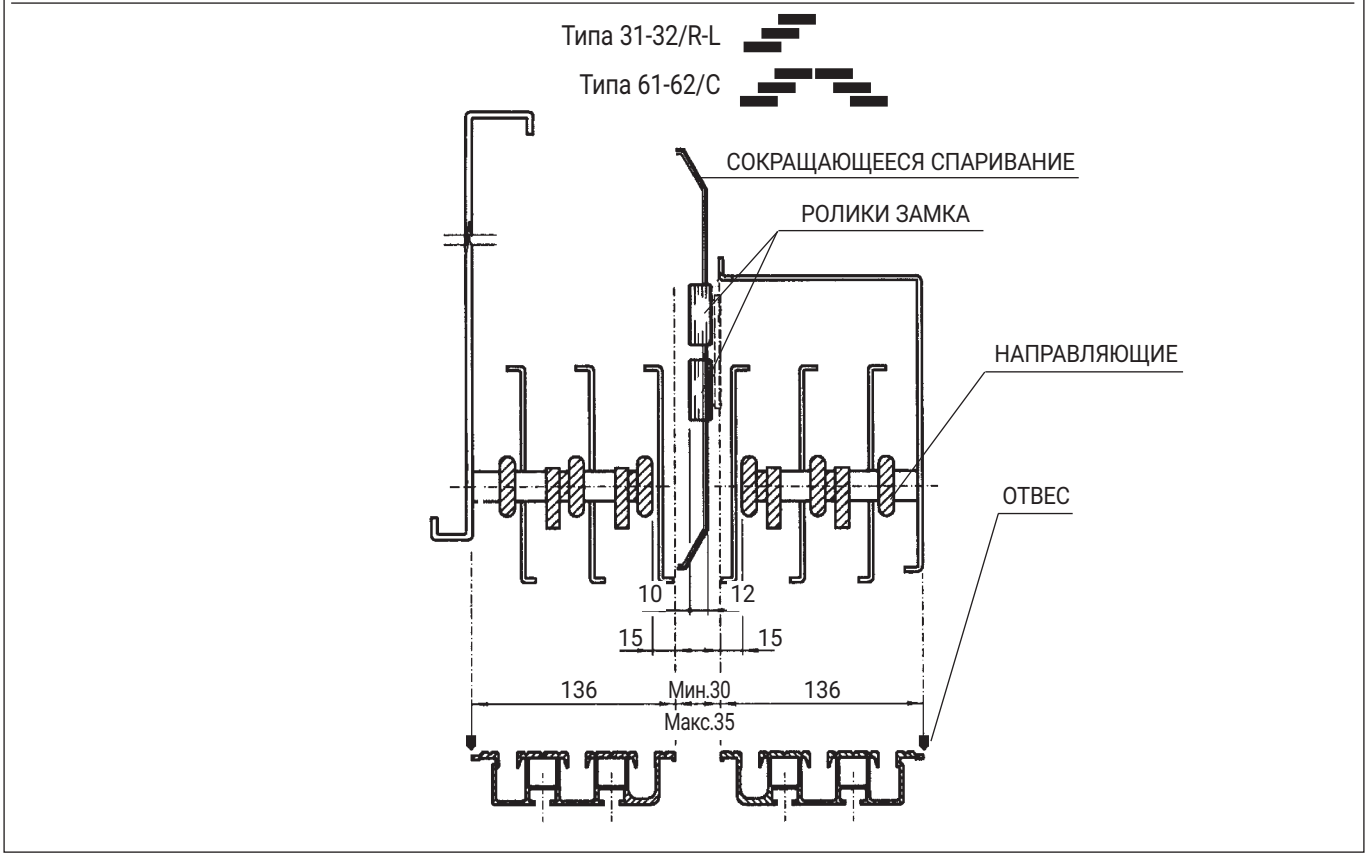

6 - РЕГУЛИРОВАНИЕ ДВЕРИ ПРИ ЗАКРЫТИИ

Регулирование выполняется, действуя только на крепление створки.
Нужно расположить створку на расстоянии 1 мм от соответственной резиновой шайбы (3), когда тележка расположена против резиновой шайбы (2). В таком положении крюк во время своего вращательного движения должно пройти на расстоянии 1 мм от кромки неподвижной части замка (1).

⚠ В целях безопасности можно регулировать только неподвижную часть замка в поперечном направлении относительно движению дверей.

⚠ Не допускаются никакие другие операции.

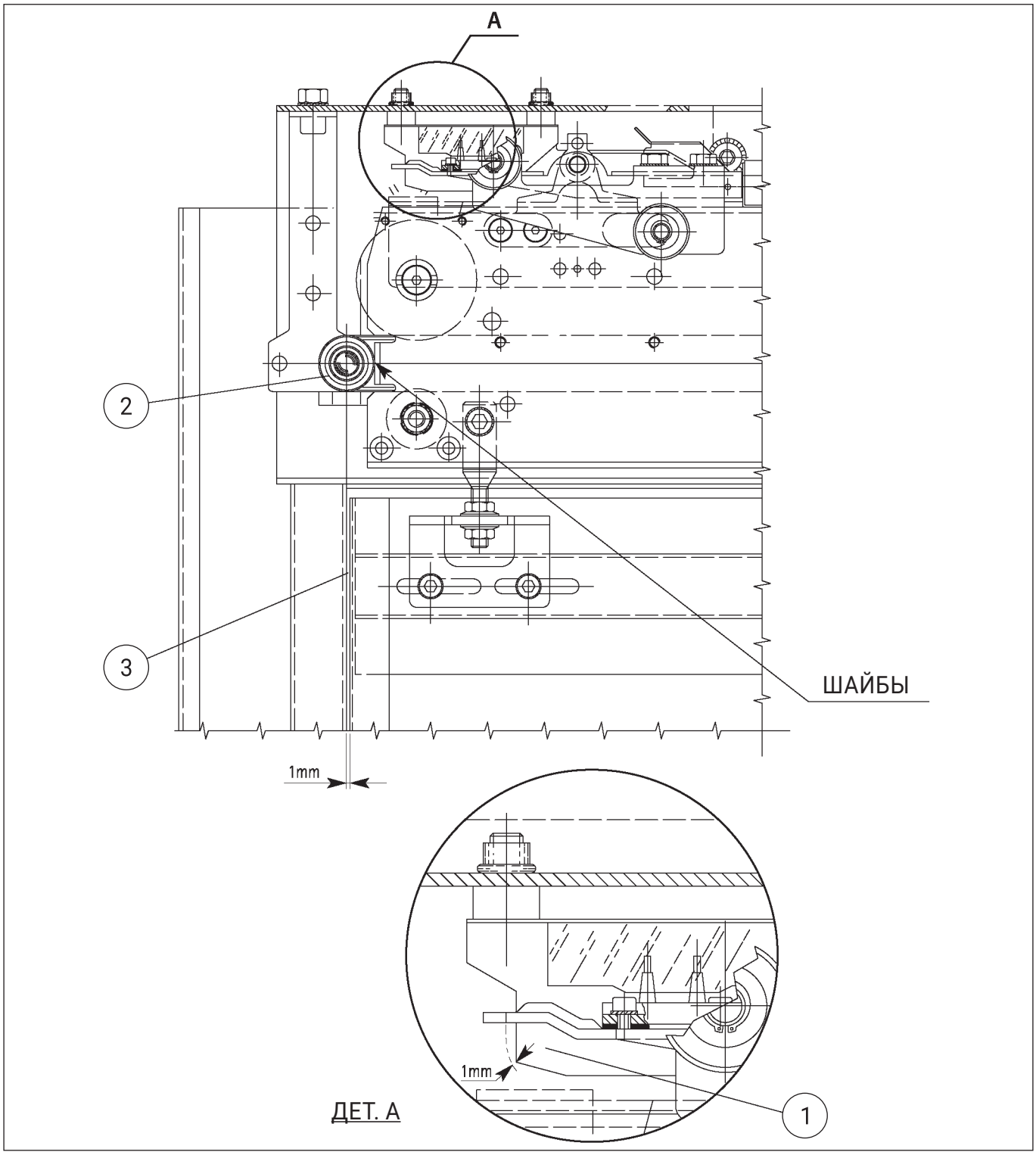

7 - РЕГУЛИРОВАНИЕ РОЛИКОВ ЗАМКА

Посредством жесткого ключа CH-17 ослабить винты (1) и регулировать выравнивание роликов замков (2), начиная с самого низкого этажа и двигая кабину кверху.
Сместить блок роликов таким образом, чтобы они размещались как показано на стр. 12 в зависимости от вида привода: телескопического или ременного.
Удостовериться в том, что между роликами замка и порогом шахты имеется надлежащее расстояние безопасности.

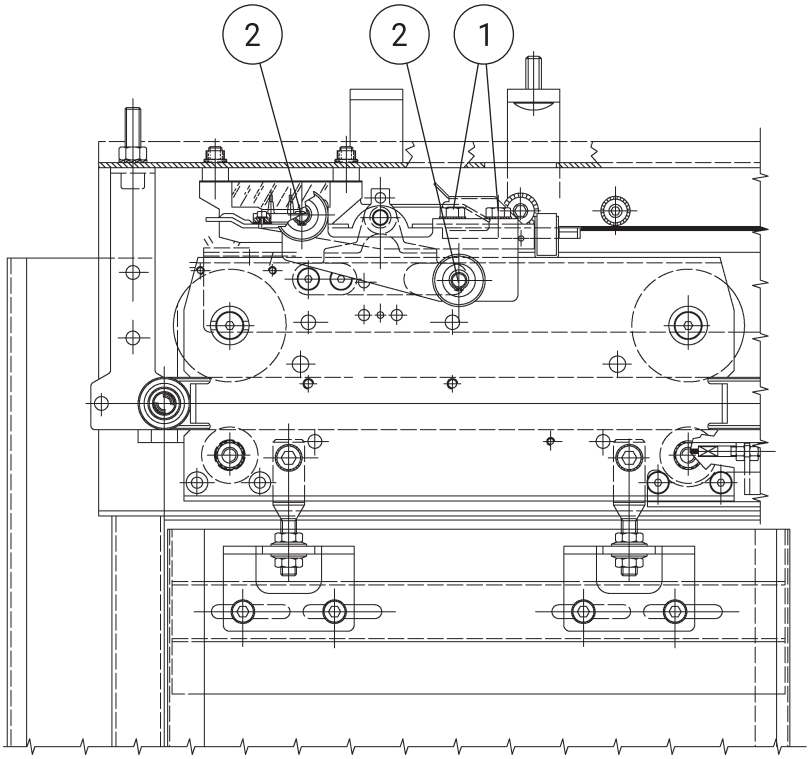

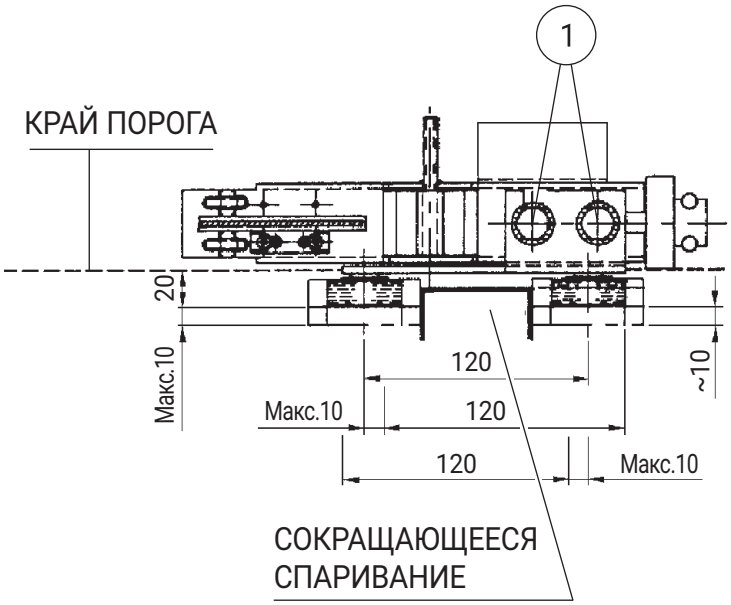

8 - РЕМЕННЫЙ ПРИВОД MIDI-SUPRA

Установка соединения роликов замка на этаже.

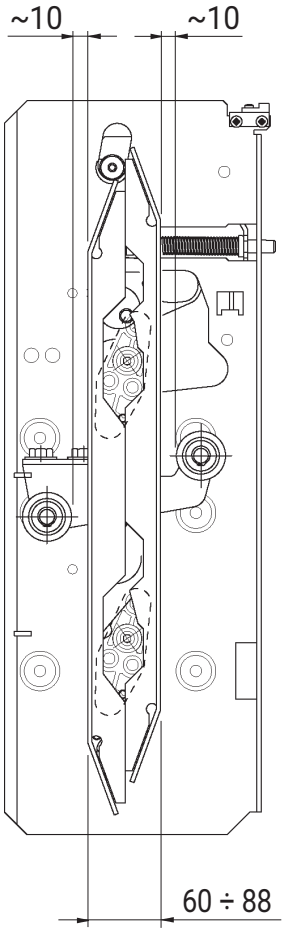

9 - ТЕЛЕСКОПИЧЕСКИЙ ПРИВОД

Установка соединения роликов замка на этаже (см. Рис. 1-2).

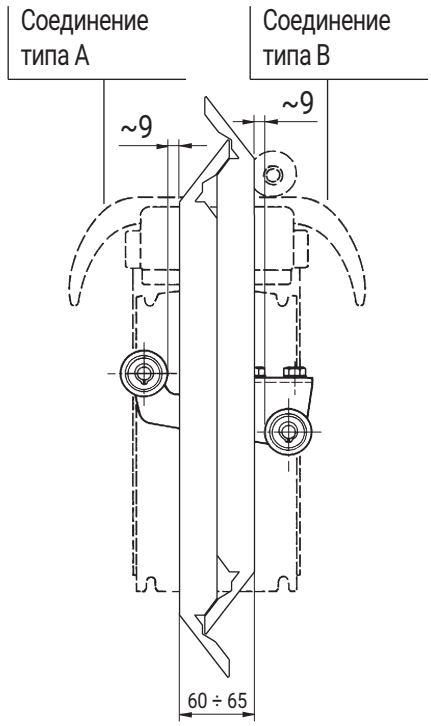

СОЕДИНЕНИЕ ТИПА **A/B** Рис. 1

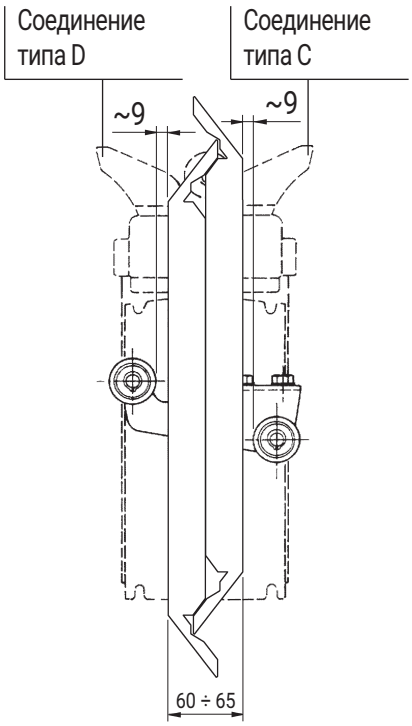

СОЕДИНЕНИЕ ТИПА **C/D** Рис. 2

10 - РЕМЕННЫЙ ПРИВОД RCF1

Установка соединения роликов замка на этаже (см. Рис. 3-4).

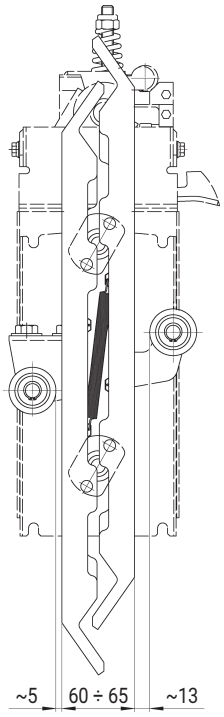

СОЕДИНЕНИЕ ТИПА **SX** Рис. 3

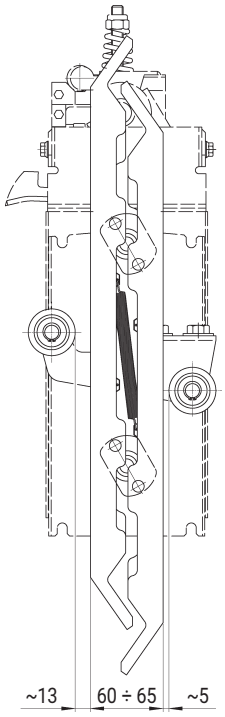

СОЕДИНЕНИЕ ТИПА **DX** Рис. 4

11 - ИНСТРУКЦИИ ПО МОНТАЖУ СИСТЕМ ЗАКРЫВАНИЯ

ТИП 71/R-L

СТАНДАРТНЫЙ ВАРИАНТ

Трос закрывания (C) крепится к механизму посредством крюка на каретке (A).
Закрепите систему закрывания (D) с помощью S-образного крюка (E1) на опорной пластине порога (F), используя специальный фигурный элемент из листового металла. Пропустите трос (C) через шкив (B) и систему закрывания (D). Наконец, закрепите S-образный крюк (E2) в соответствующем отверстии на пластине механизма и зафиксируйте трос зажимом (G).
Отрегулируйте преднатяг пружины так, чтобы дверь закрывалась на расстоянии от 0 до 15 см от стойки проема..

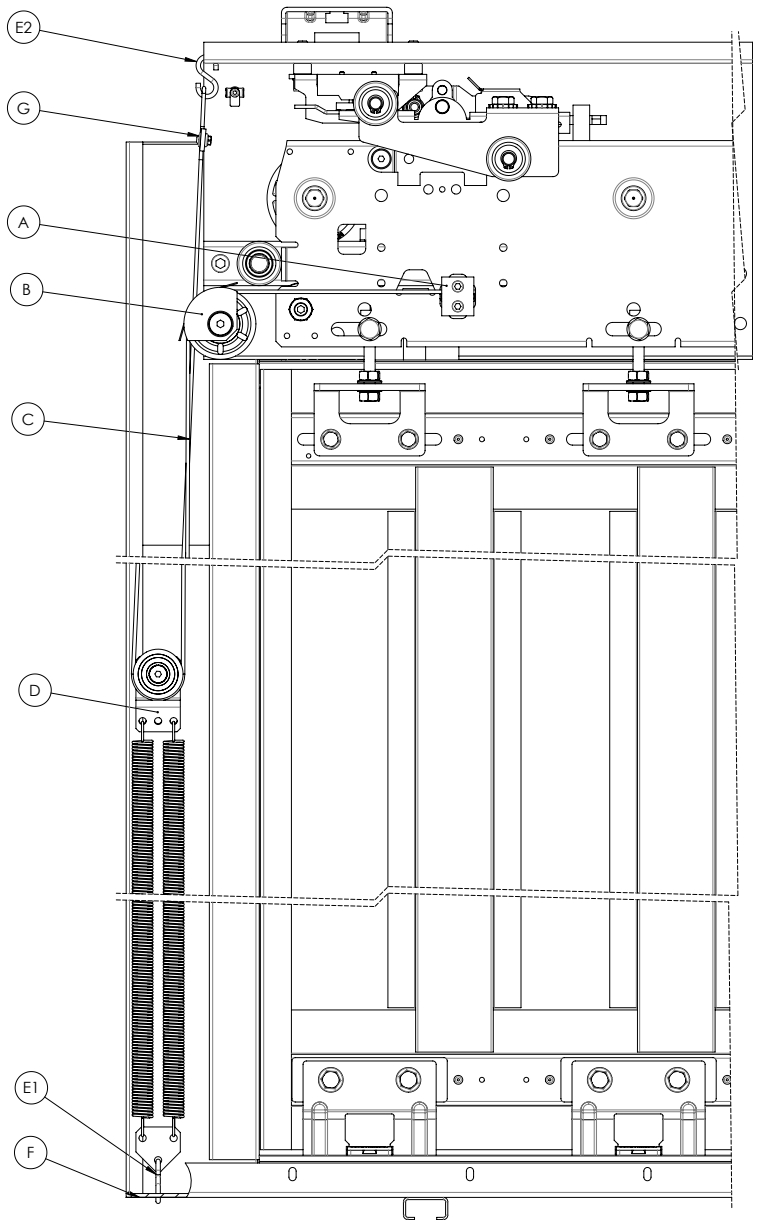

ТИП 71/R-L

АЛЬТЕРНАТИВНЫЙ ВАРИАНТ (ОПЦИЯ)

Трос закрывания (G) крепится к механизму посредством крюка на каретке (A).
Закрепите систему закрывания (E) с помощью S-образного крюка на опорной пластине (F) закрепленной на одной стороне порога. Пропустите трос (G) через шкив (B), (C) и систему закрывания (E). Прикрепите трос к скобе шкива (C) и зажмите его зажимом (D).
Отрегулируйте преднатяг пружины так, чтобы дверь закрывалась на расстоянии от 0 до 15 см от стойки проема.

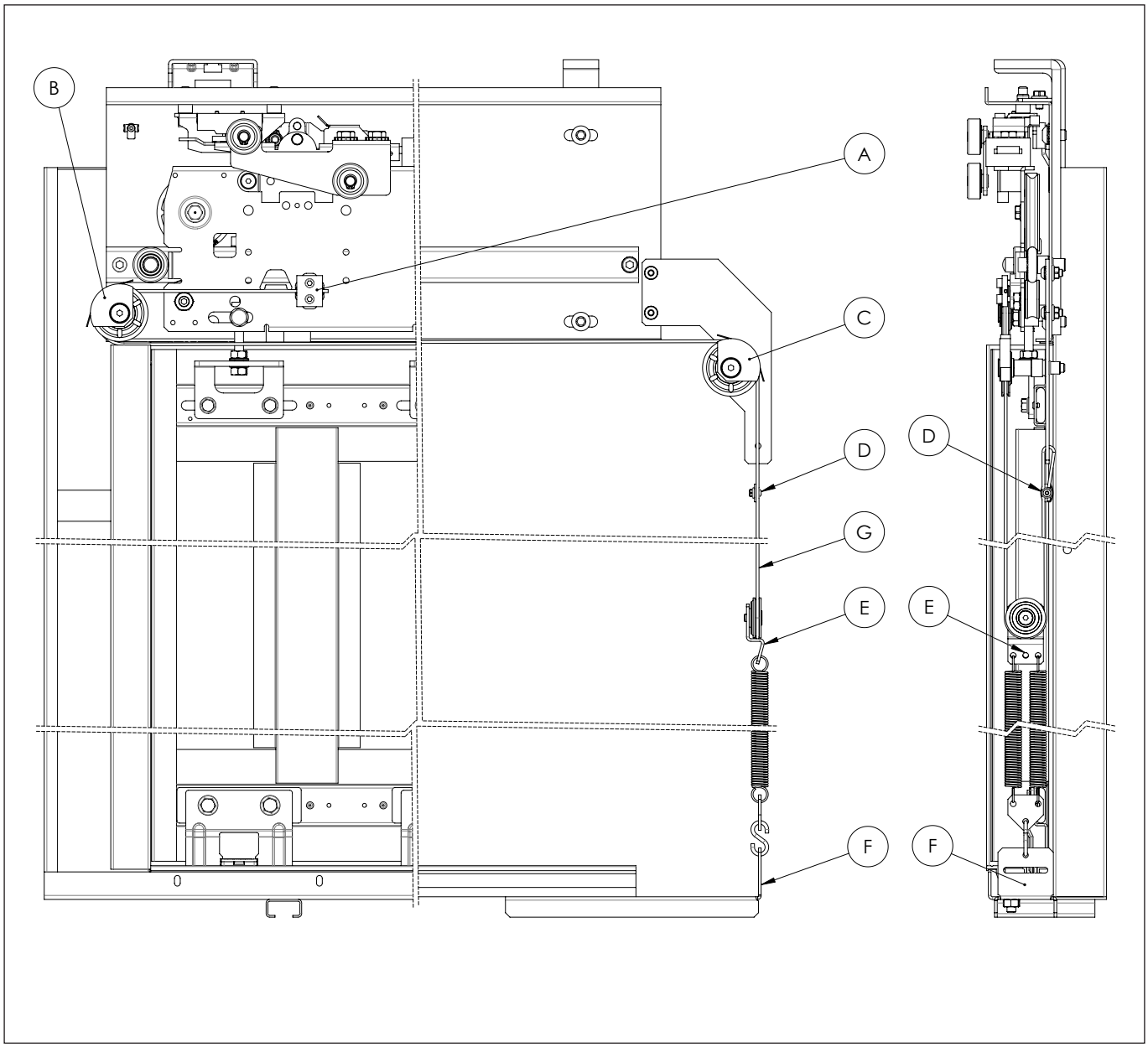

ТИП 01/C

СТАНДАРТНЫЙ ВАРИАНТ

(ТОЛЬКО ДЛЯ PL≤1100 И LH≤3500)

Трос закрывания (C) крепится к имеющемуся отверстию в пластине механизма (A). Пропустите трос через шкив (B) и прикрепите его к пружине (E) с помощью зажима (D).
Пружина крепится к панели с помощью крюка: крюк следует вставить в отверстие (диаметром 5 мм) в усиливающем элементе двери на высоте 100 мм.
Отрегулируйте преднатяг пружины так, чтобы дверь закрывалась на расстоянии от 0 до 15 см от центра.

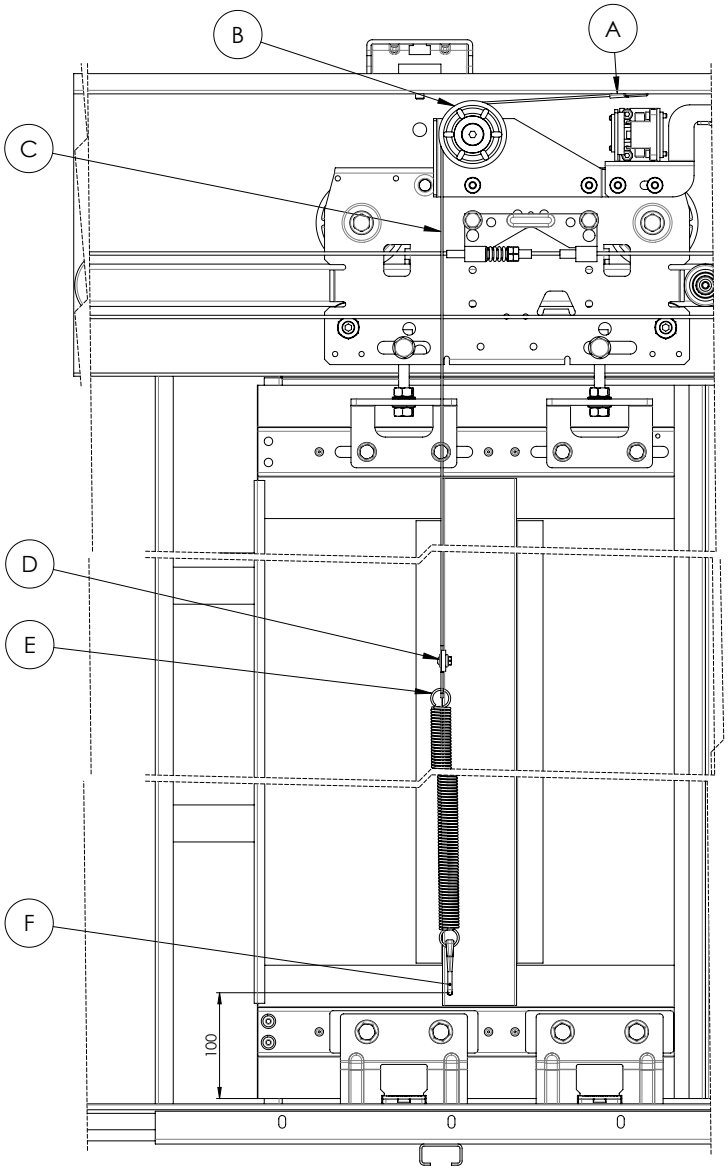

ТИП 01/C

СТАНДАРТНЫЙ ВАРИАНТ

Прикрепите трос (C) к крюку (A) на механизме, пропустив его через шкив (B) и пружину (E) и зафиксировав зажимом (D).
Зацепите пружину (E) за панель с опорным кронштейном (F).
Отрегулируйте преднатяг пружины так, чтобы дверь закрывалась на расстоянии от 0 до 15 см от центра.
Система закрывания может состоять из пружины (E), полиспаста закрывания с одинарной пружиной (G) или полиспаста закрывания с двойной пружиной (H) в соответствии с технической применимостью.

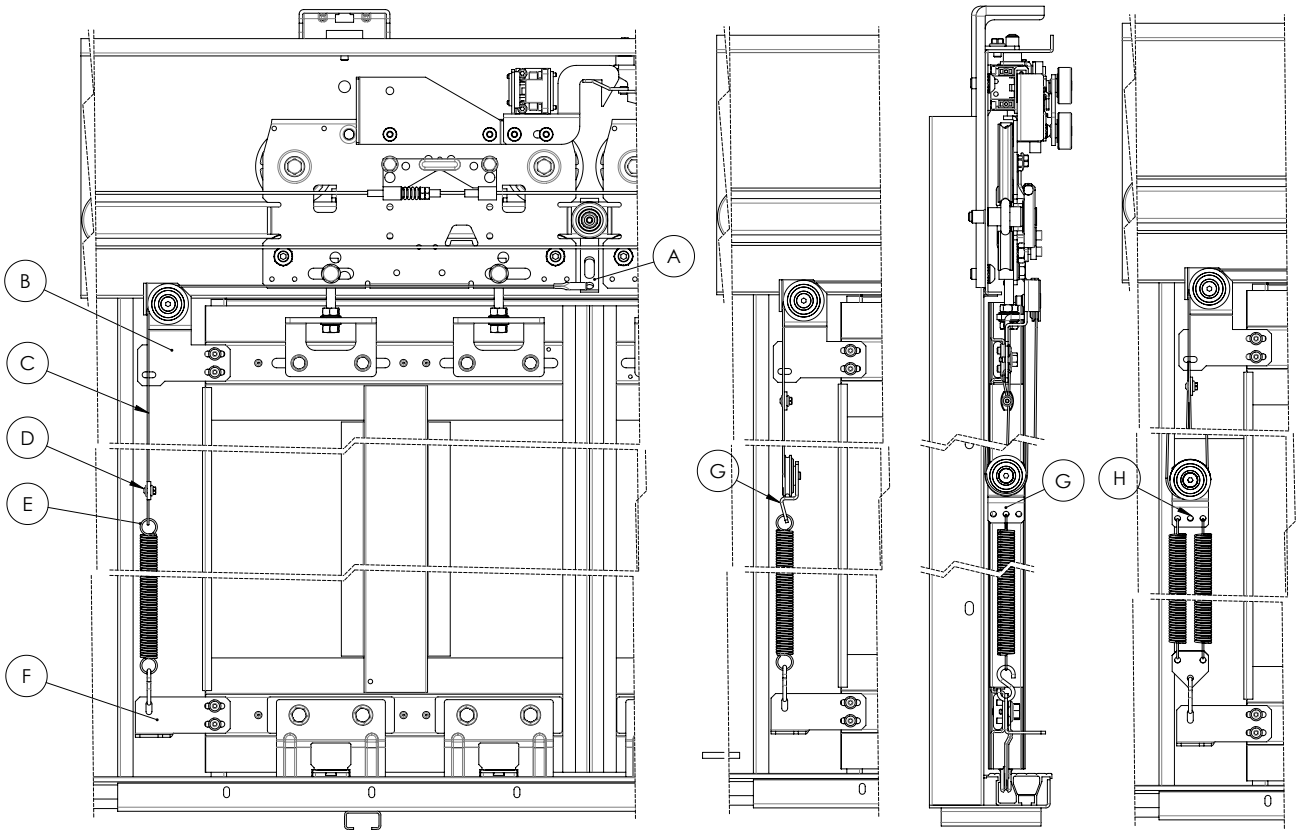

ТИП 01/C

АЛЬТЕРНАТИВНЫЙ ВАРИАНТ (ОПЦИЯ)

Прикрепите трос (B) к крюку (A) на механизме, пропустив его через шкив (C) и пружину (E) и зафиксировав зажимом (D).
Зацепите пружину (E) с помощью S-образного крюка (F) за опорный кронштейн (G), соединенный с порогом.
Отрегулируйте преднатяг пружины так, чтобы дверь закрывалась на расстоянии от 0 до 15 см от центра.
Система закрывания может состоять из пружины (E), полиспаста закрывания с одинарной пружиной (H) или полиспаста закрывания с двойной пружиной (J) в соответствии с технической применимостью.

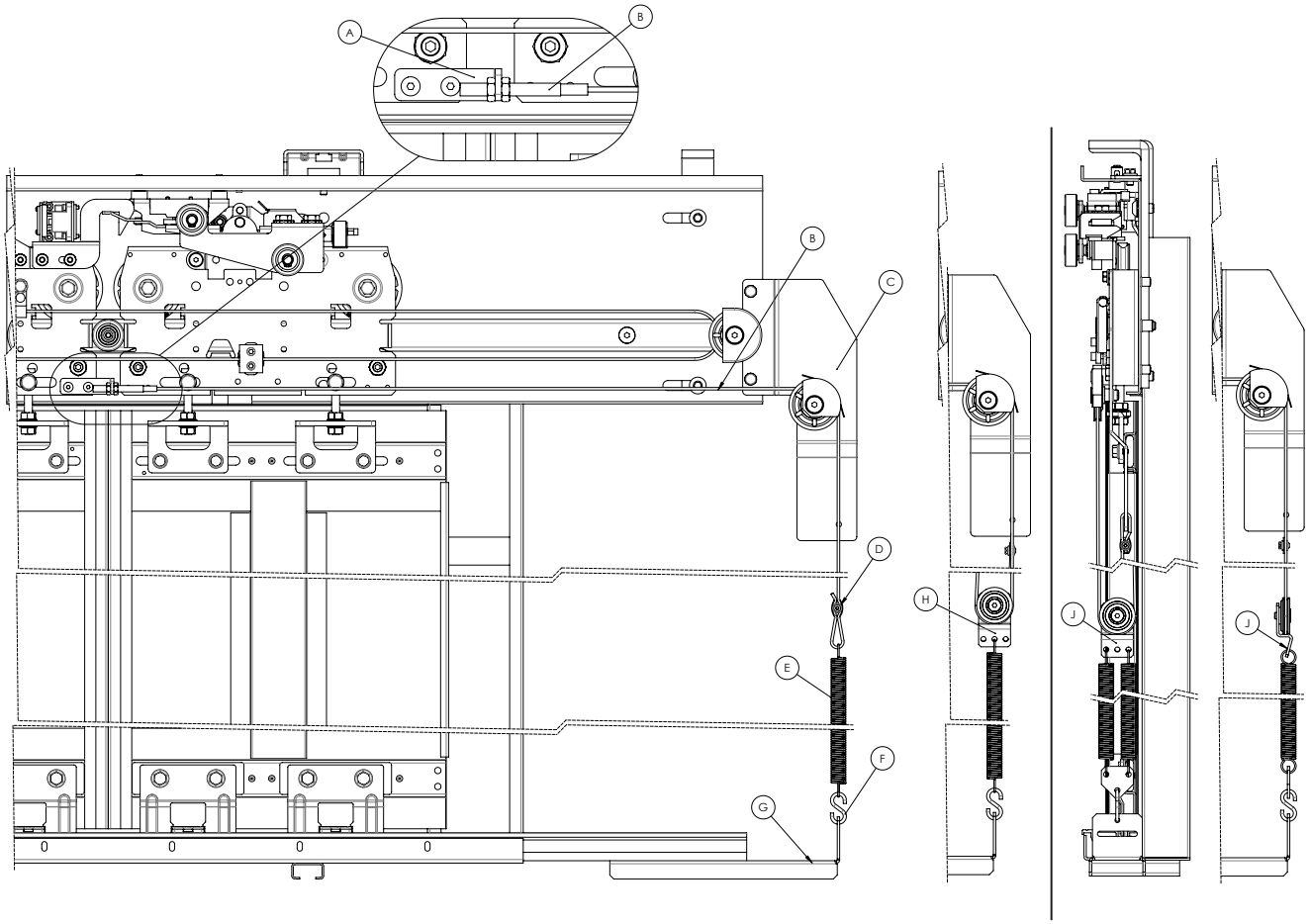

ТИП 11/R-L

СТАНДАРТНЫЙ ВАРИАНТ

Прикрепите трос (A) к крюку (B) на механизме, пропустив его через шкив (C) и пружину (E) и зафиксировав зажимом (D).
Зацепите пружину (E) на панели с опорным кронштейном (F).
Закрепите систему закрывания (E) с помощью S-образного крюка (E1) на опорной пластине порога, используя специальный фигурный элемент из листового металла. Отрегулируйте преднатяг пружины так, чтобы дверь закрывалась на расстоянии от 0 до 15 см от стойки проема.
Система закрывания может состоять из пружины (E), полиспаста закрывания с одинарной пружиной (G) или полиспаста закрывания с двойной пружиной (H) в соответствии с технической применимостью.

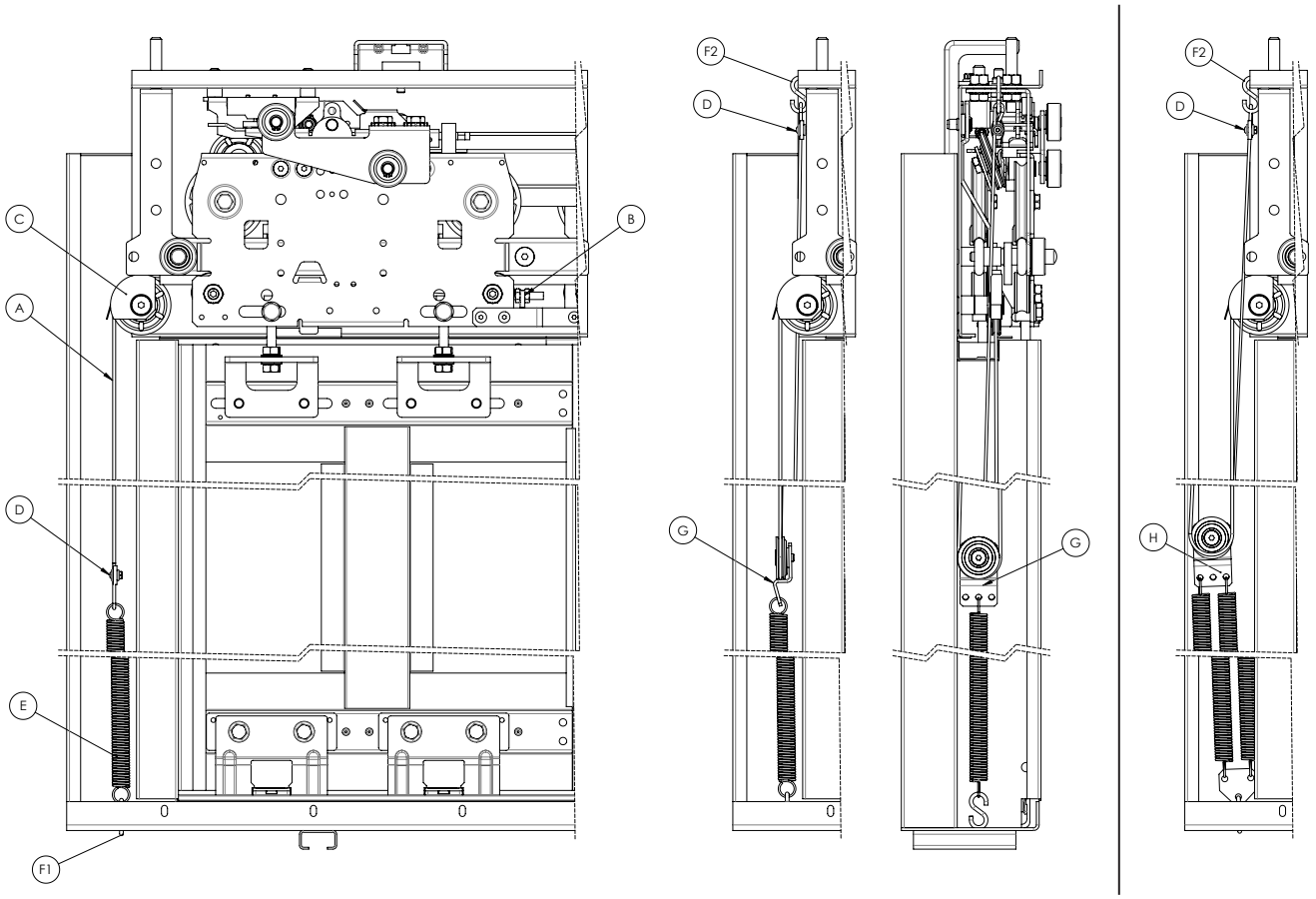

ТИП 11/R-L

АЛЬТЕРНАТИВНЫЙ ВАРИАНТ (ОПЦИЯ)

Прикрепите трос (A) к крюку (B) на механизме, пропустив его через шкив (C), (D) и пружину (E) и зафиксировав зажимом (D).
Зацепите пружину (E) с помощью S-образного крюка (F) за опорный кронштейн (G), соединенный с порогом.
Отрегулируйте преднатяг пружины так, чтобы дверь закрывалась на расстоянии от 0 до 15 см от стойки проема.
Система закрывания может состоять из пружины (E), полиспаста закрывания с одинарной пружиной (H) или полиспаста закрывания с двойной пружиной (J) в соответствии с технической применимостью.

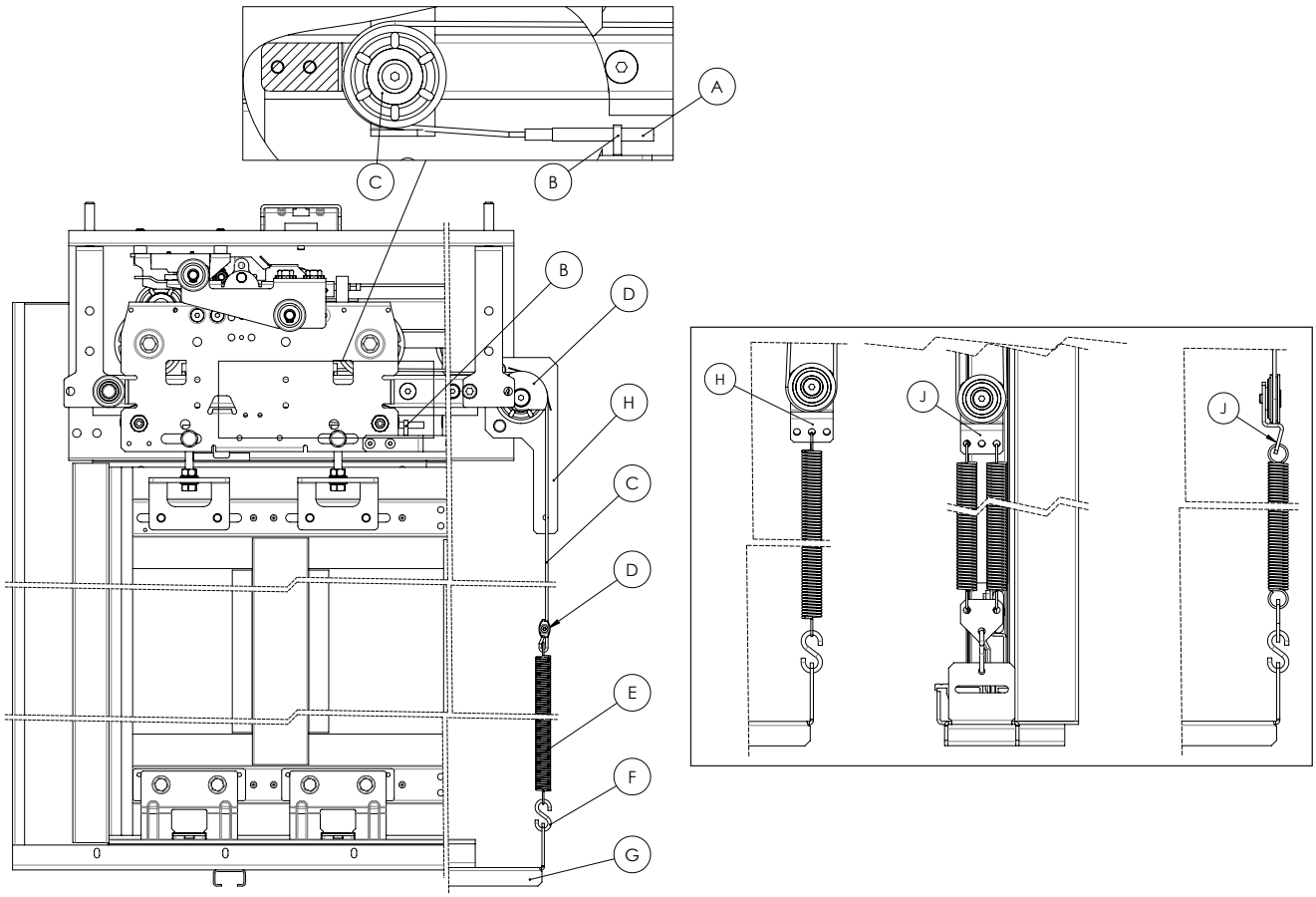

ТИП 31/R-L

СТАНДАРТНЫЙ ВАРИАНТ

Прикрепите трос (A) к крюку (B) на механизме.
Закрепите систему закрывания (D) с помощью S-образного крюка (E1) на опорной пластине порога (F), используя специальный фигурный элемент из листового металла. Пропустите трос (A) через шкив (C) и систему закрывания (D). Наконец, закрепите S-образный крюк (E2) в соответствующем отверстии на пластине механизма (G) и зафиксируйте трос зажимом.
Отрегулируйте преднатяг пружины так, чтобы дверь закрывалась на расстоянии от 0 до 15 см от стойки проема.
Система закрывания может состоять из полиспаста закрывания с одинарной пружиной (D) или полиспаста закрывания с двойной пружиной (H) в соответствии с технической применимостью.

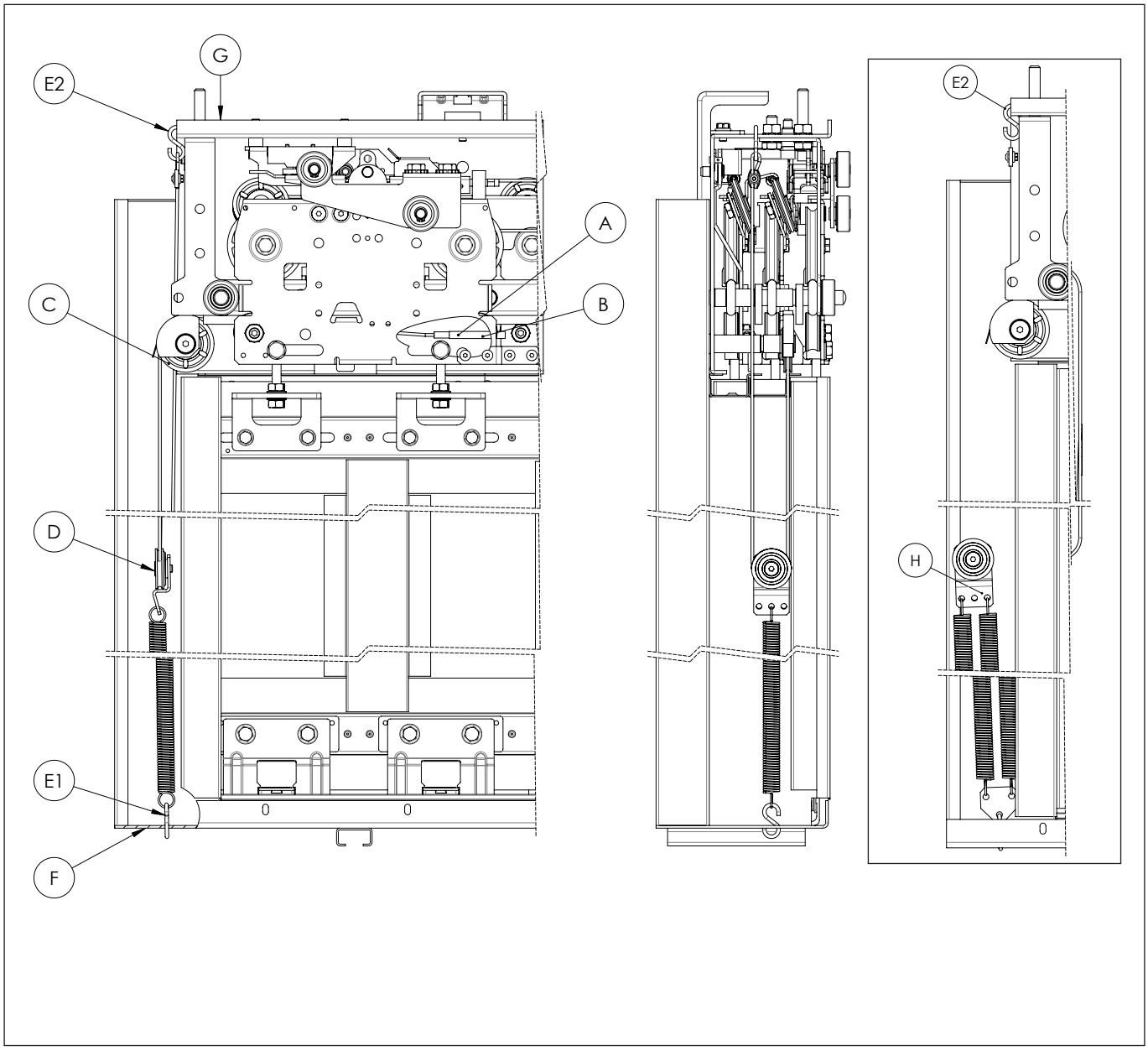

ТИП 31/R-L

АЛЬТЕРНАТИВНЫЙ ВАРИАНТ (ОПЦИЯ)

Прикрепите трос (A) к крюку на механизме, пропустив его через шкив (B), (D) и скобу шкива (B) и зафиксировав зажимом (C). Зацепите систему закрывания (D) с помощью S-образного крюка (E) за опорный кронштейн (F), соединенный с порогом.
Отрегулируйте преднатяг пружины так, чтобы дверь закрывалась на расстоянии от 0 до 15 см от стойки проема.
Система закрывания может состоять из полиспаста закрывания с одинарной пружиной (D) или полиспаста закрывания с двойной пружиной (J) в соответствии с технической применимостью.

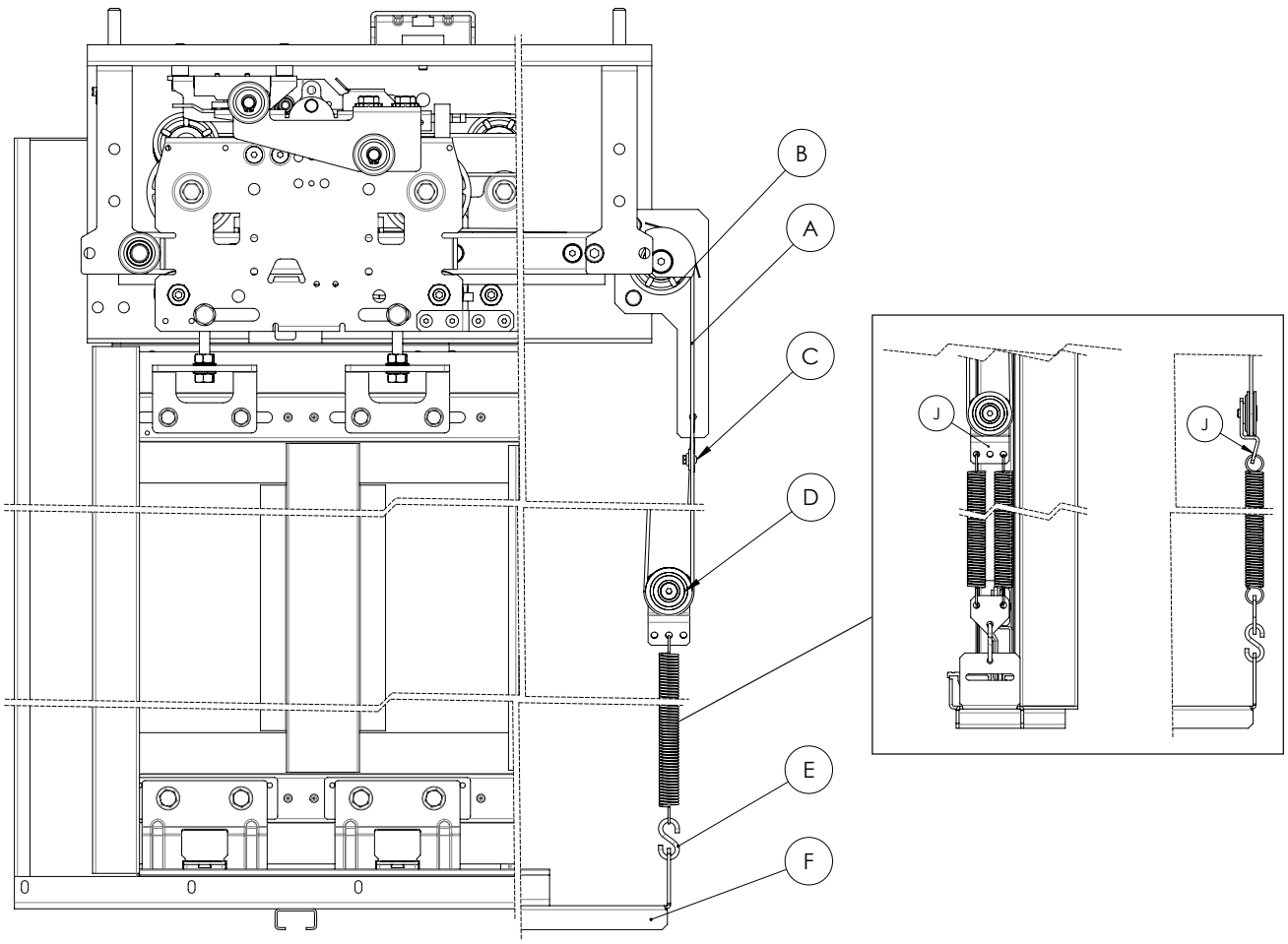

ТИП 41/C

СТАНДАРТНЫЙ ВАРИАНТ

Прикрепите трос (A) к крюку на механизме, пропустив его через шкив (B), систему закрывания (C), скобу шкива (B) и зафиксировав зажимом (E).
Зацепите систему закрывания (C) с помощью S-образного крюка (F) за опорный кронштейн (G), соединенный с порогом.
Отрегулируйте преднатяг пружины так, чтобы дверь закрывалась на расстоянии от 0 до 15 см от центра.
Система закрывания может состоять из полиспаста закрывания с одинарной пружиной (C) или полиспаста закрывания с двойной пружиной (J) в соответствии с технической применимостью.
Система закрывания присутствует на обеих сторонах двери.

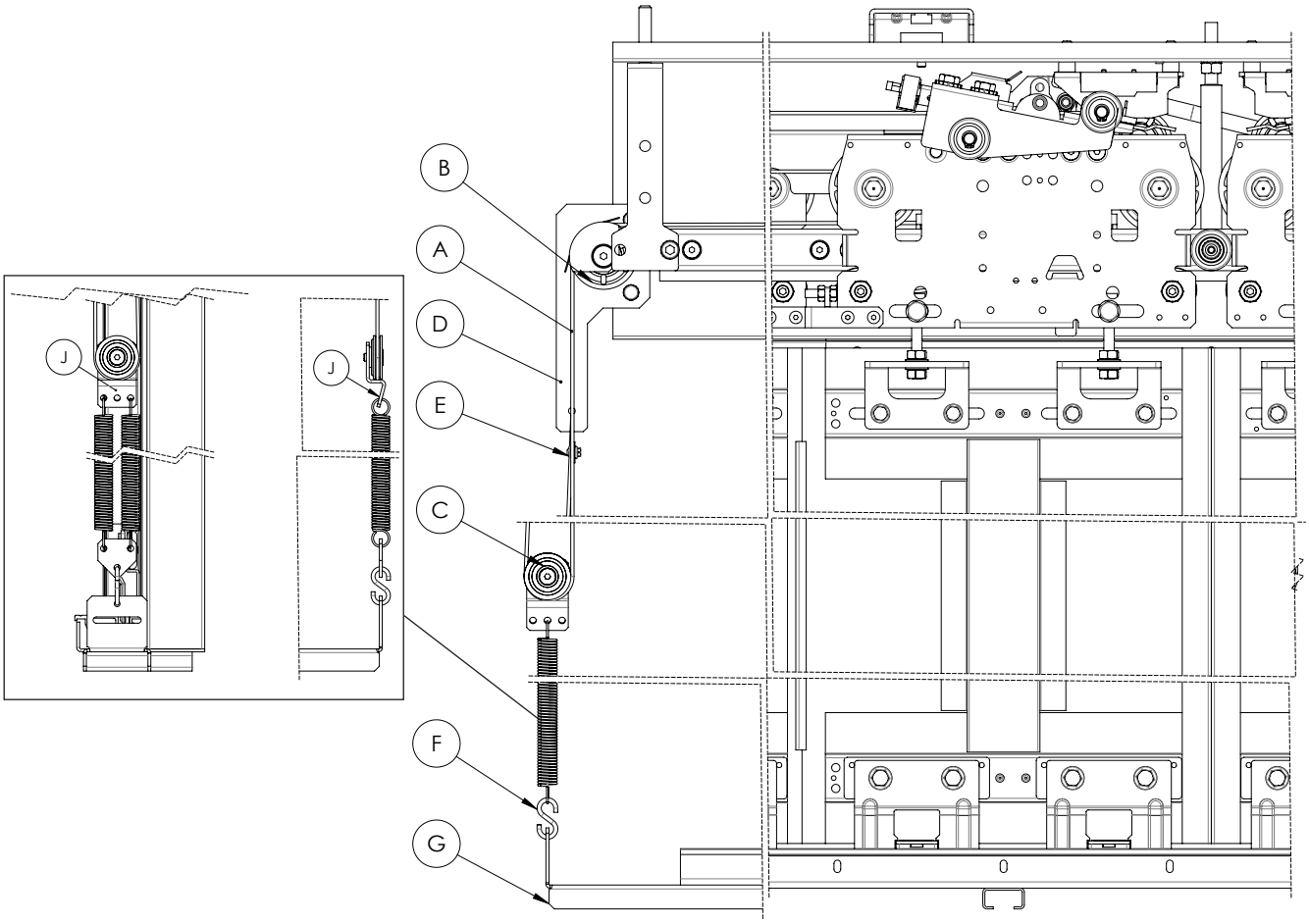

ТИП 41/C

СТАНДАРТНЫЙ ВАРИАНТ

(ДЛЯ ИСПОЛЬЗОВАНИЯ В СЛУЧАЕ ТЯЖЕЛОГО ПОРОГА C90 И C90R)

Прикрепите трос (A) к крюку на механизме (G), пропустив его через шкив (B), систему закрывания (C), скобу шкива (B) и зафиксировав зажимом (D).
Зацепите систему закрывания (C) с помощью S-образного крюка (E) за опорный кронштейн (F), соединенный с панелью.
Отрегулируйте преднатяг пружины так, чтобы дверь закрывалась на расстоянии от 0 до 15 см от центра.
Система закрывания может состоять из полиспаста закрывания с одинарной пружиной (C) или полиспаста закрывания с двойной пружиной (H) в соответствии с технической применимостью.
Система закрывания присутствует на обеих сторонах двери.

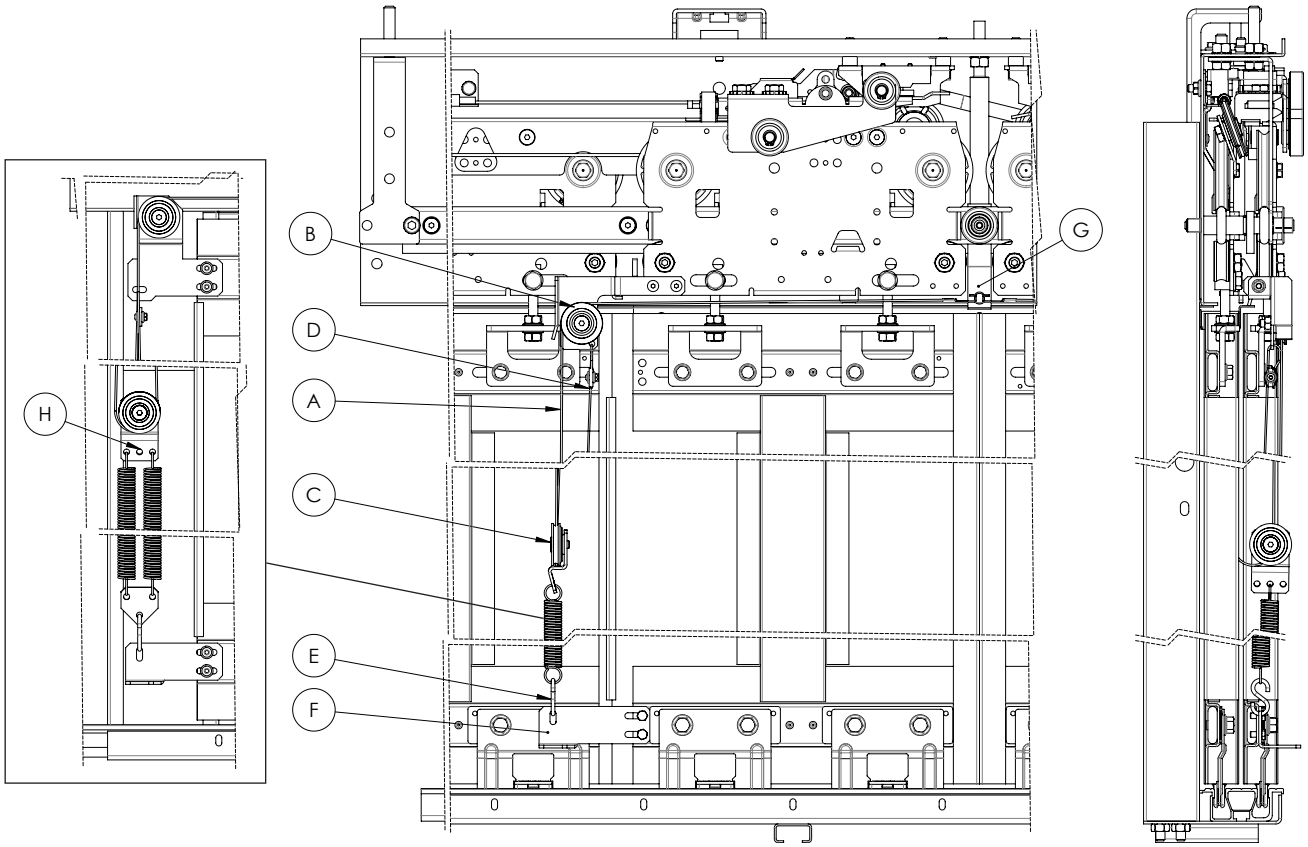

ТИП 41/C

АЛЬТЕРНАТИВНЫЙ ВАРИАНТ (ОПЦИЯ)

Прикрепите трос (A) к крюку на механизме (G), пропустив его через шкив (B), систему закрывания (C), скобу шкива (B) и зафиксировав зажимом (D).
Зацепите систему закрывания (C) с помощью S-образного крюка (E) за опорный кронштейн (F), соединенный с панелью.
Отрегулируйте преднатяг пружины так, чтобы дверь закрывалась на расстоянии от 0 до 15 см от центра.
Система закрывания может состоять из полиспаста закрывания с одинарной пружиной (C) или полиспаста закрывания с двойной пружиной (H) в соответствии с технической применимостью.
Система закрывания присутствует на обеих сторонах двери.

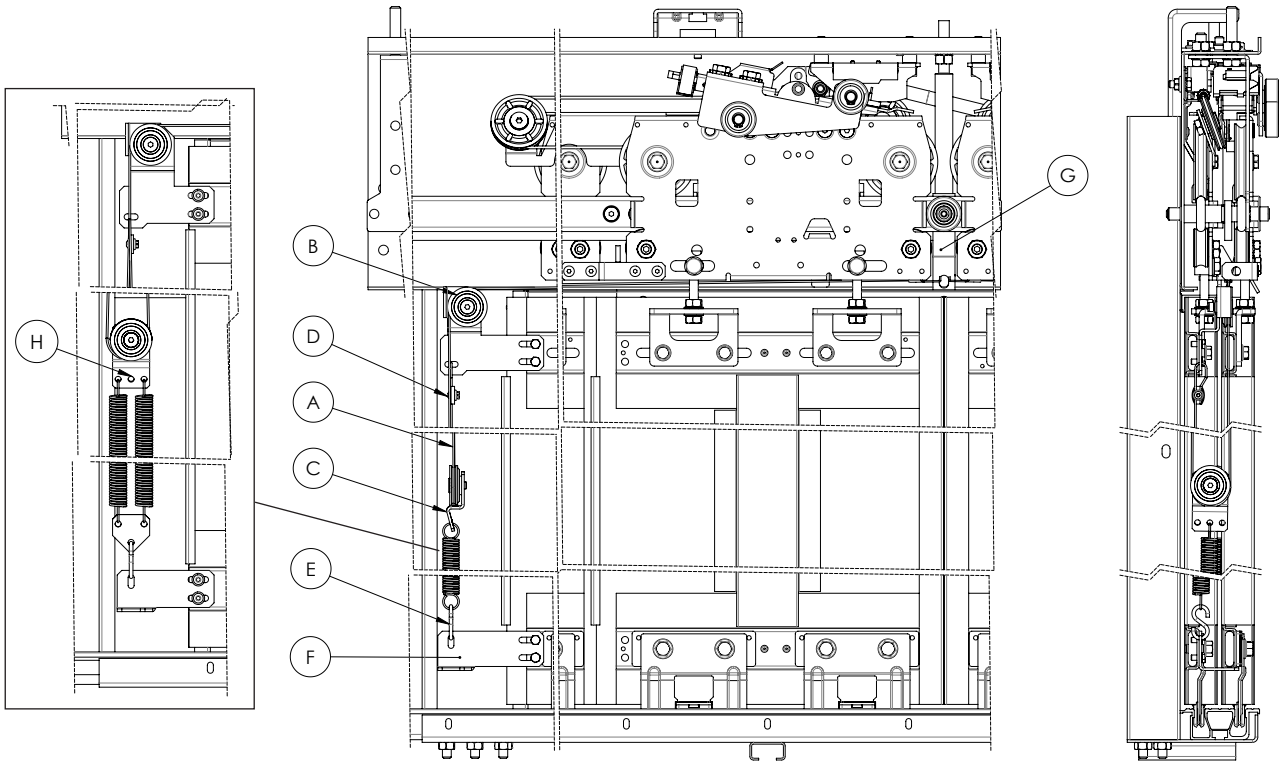

ТИП 61/C

СТАНДАРТНЫЙ ВАРИАНТ

Прикрепите трос (A) к крюку на механизме, пропустив его через шкив (B), систему закрывания (C), скобу шкива (B) и зафиксировав зажимом (D).
Зацепите систему закрывания (C) с помощью S-образного крюка (E) за опорный кронштейн (F), соединенный с порогом.
Отрегулируйте преднатяг пружины так, чтобы дверь закрывалась на расстоянии от 0 до 15 см от центра.
Система закрывания может состоять из полиспаста закрывания с одинарной пружиной (C) или полиспаста закрывания с двойной пружиной (J) в соответствии с технической применимостью.
Система закрывания присутствует на обеих сторонах двери.

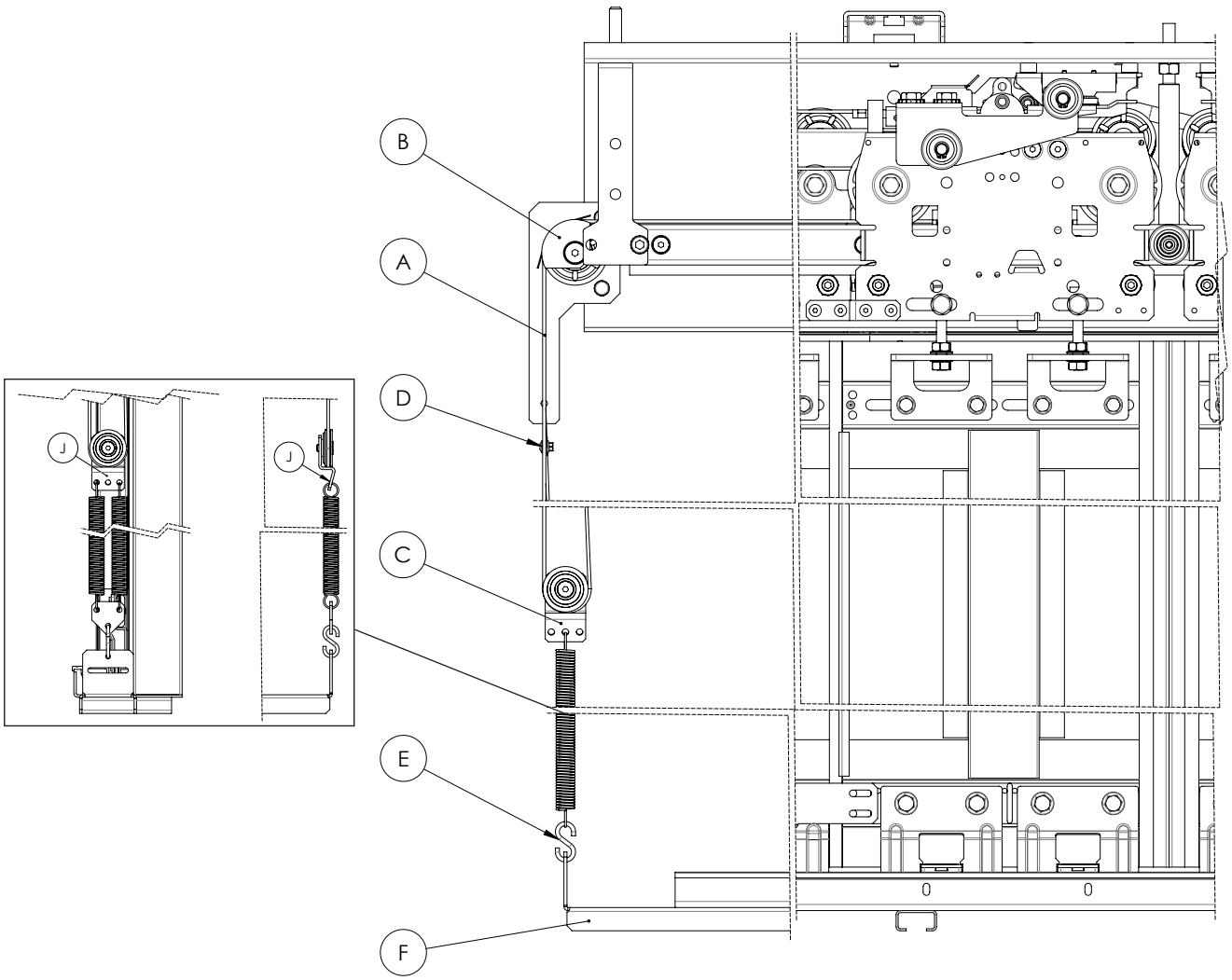

ТИП 61/C

СТАНДАРТНЫЙ ВАРИАНТ

(ДЛЯ ИСПОЛЬЗОВАНИЯ В СЛУЧАЕ ТЯЖЕЛОГО ПОРОГА C90 И C90R)

Прикрепите трос (A) к крюку на механизме (G), пропустив его через шкив (B), систему закрывания (C), скобу шкива (B) и зафиксировав зажимом (D).
Зацепите систему закрывания (C) с помощью S-образного крюка (E) за опорный кронштейн (F), соединенный с панелью.
Отрегулируйте преднатяг пружины так, чтобы дверь закрывалась на расстоянии от 0 до 15 см от центра.
Система закрывания может состоять из полиспаста закрывания с одинарной пружиной (C) или полиспаста закрывания с двойной пружиной (H) в соответствии с технической применимостью.
Система закрывания присутствует на обеих сторонах двери.

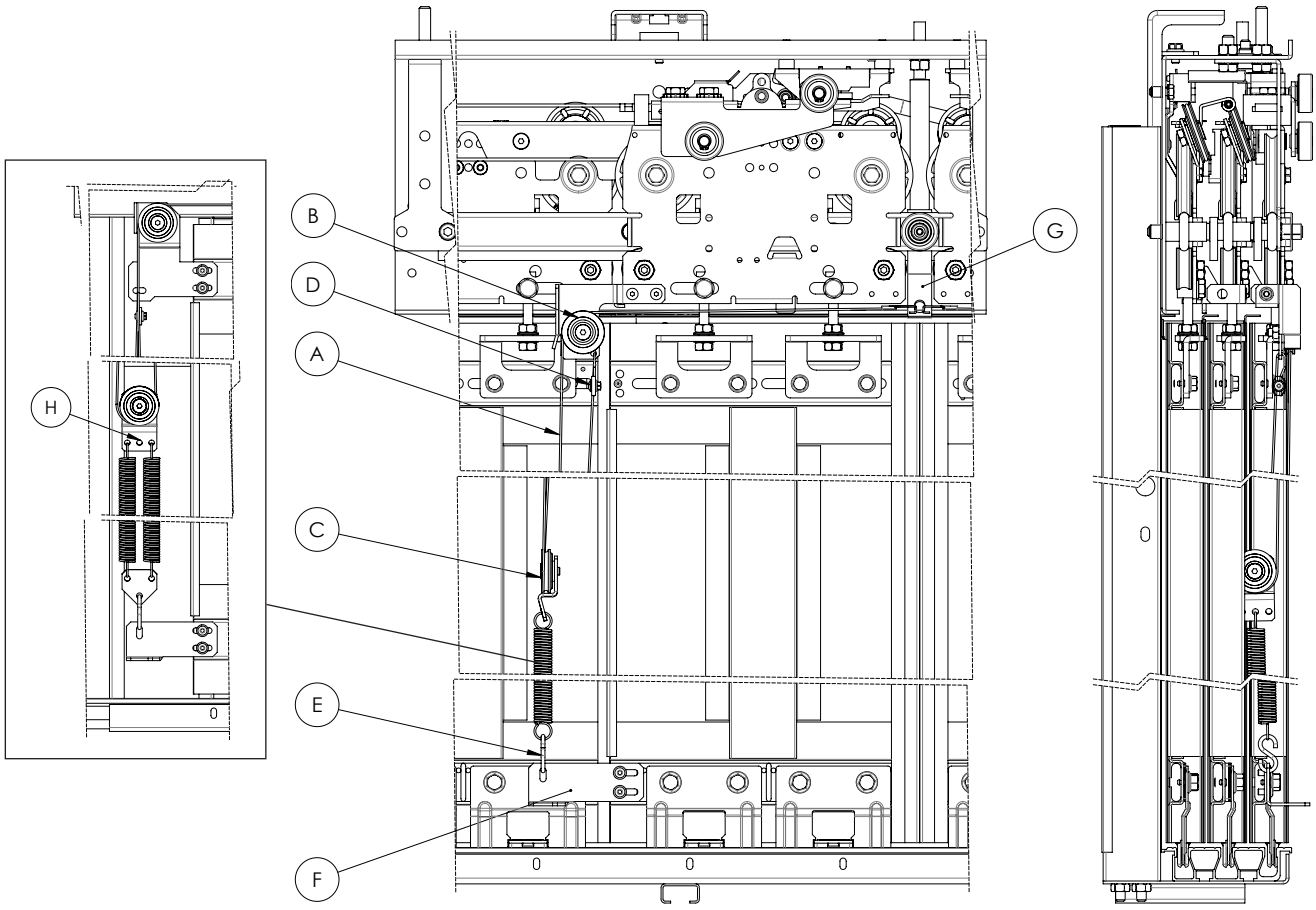

ТИП 61/C

АЛЬТЕРНАТИВНЫЙ ВАРИАНТ (ОПЦИЯ)

Прикрепите трос (A) к крюку на механизме (G), пропустив его через шкив (B), систему закрывания (C), скобу шкива (B) и зафиксировав зажимом (D).
Зацепите систему закрывания (C) с помощью S-образного крюка (E) за опорный кронштейн (F), соединенный с панелью.
Отрегулируйте преднатяг пружины так, чтобы дверь закрывалась на расстоянии от 0 до 15 см от центра.
Система закрывания может состоять из полиспаста закрывания с одинарной пружиной (C) или полиспаста закрывания с двойной пружиной (H) в соответствии с технической применимостью.
Система закрывания присутствует на обеих сторонах двери.

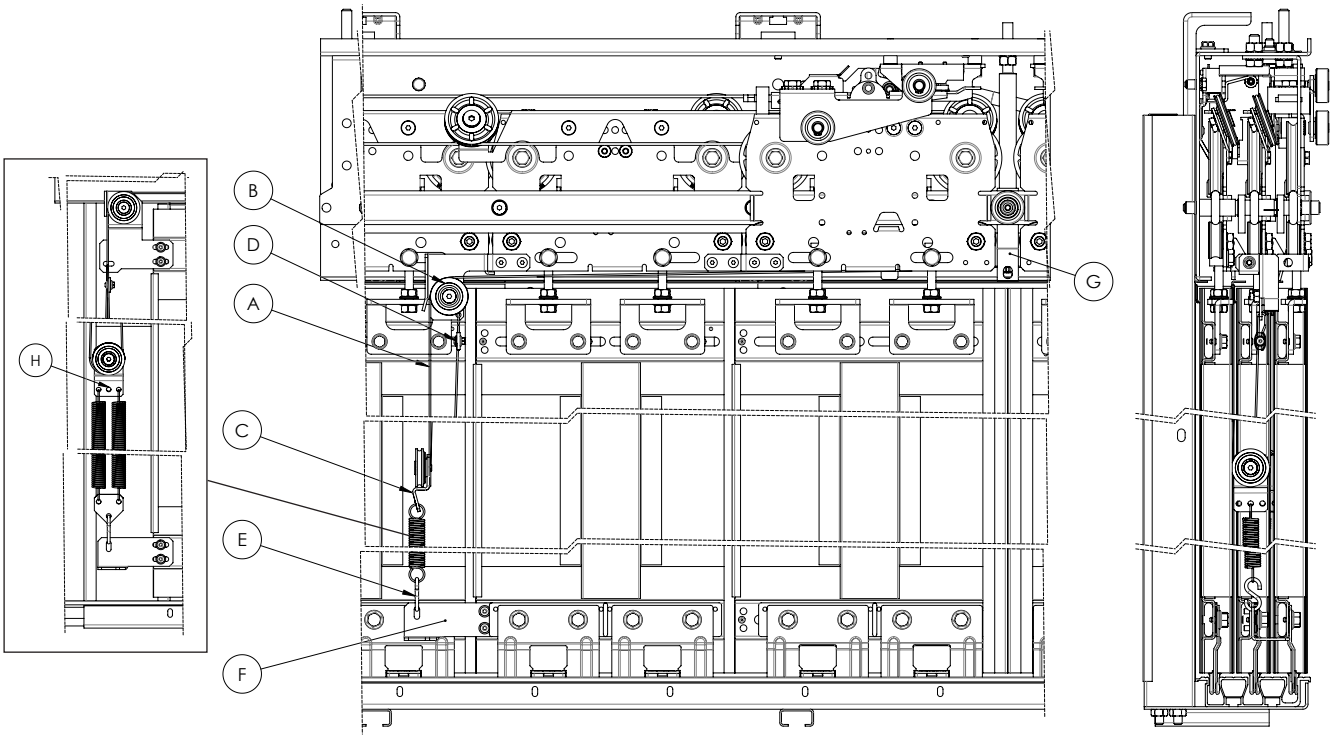

12 - ЗАМЕНА КАНАТА ПОВТОРНОГО ЗАКРЫТИЯ

Замена каната повторного закрытия (1) для дверей любого типа выполняется следующим образом: отвинтить шестигранную гайку (2) и снять хвостовик (3).
Для монтажа каната повторного закрытия выполнить те же операции, но в обратном порядке.

13 - НАПРАВЛЯЮЩИЕ РОЛИКИ

Профиль канавок верхних роликов отличается от профиля направляющей, чтобы они не подпирались к центру канавки (см.Фиг.1). Рекомендуется заменить указанные ролики из-за износа, когда на днище канавки замечается отпечаток соприкосновения с направляющей.

При наличии следующих обстоятельств также рекомендуется замена роликов:

- Шумность подшипников (это происходит, когда грязь проникает между шариками).
- Шумность из-за эксцентричной деформации (это обычно происходит при длительных простоях дверей).

☞ Если указанные обстоятельства не имеются, рекомендуется заменять верхние и нижние ролики через каждые 7 лет.

Рис. 1

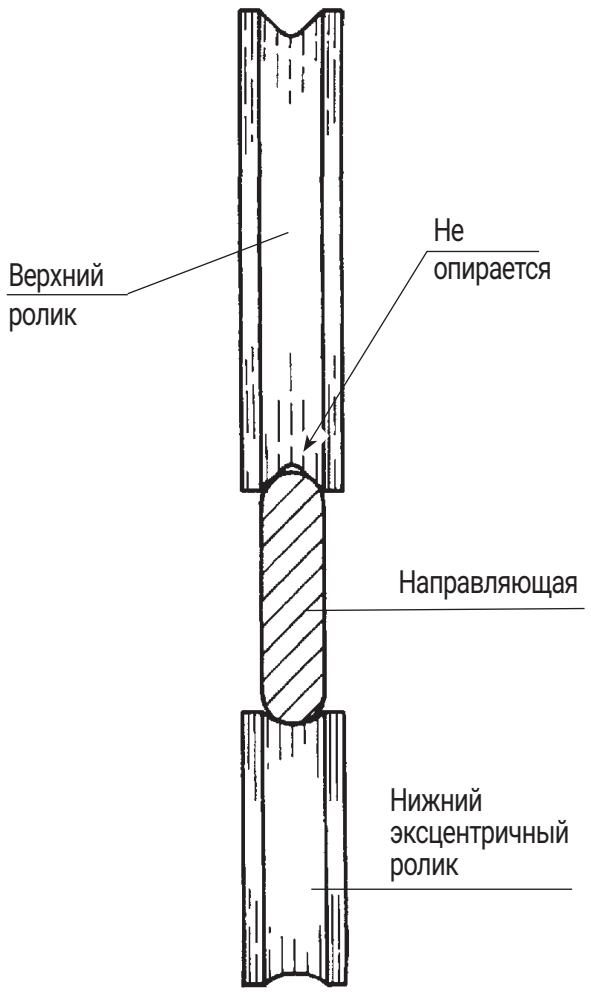

Рис. 2

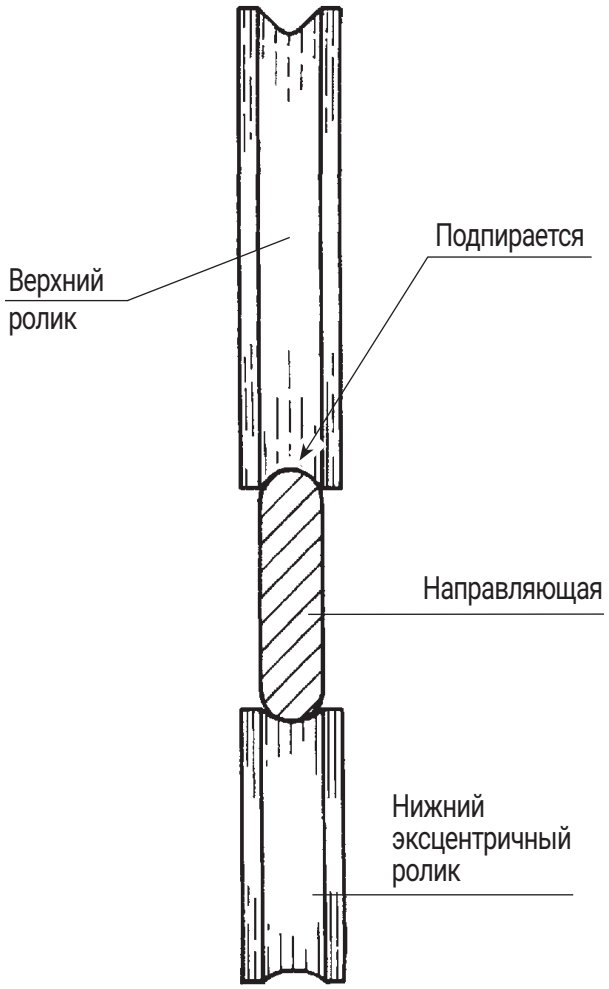

14 - РЕГУЛИРОВАНИЕ НАПРАВЛЯЮЩИХ РОЛИКОВ

Для устранения зазора между тележкой (1) и направляющей скольжения (2) нужно регулировать эксцентричный палец нижнего ролика (3).
Развинтить жестким ключом CH 19 гайку (4) и шестигранным ключом 6 (6) вращать эксцентричный палец (5) по направлению часовой стрелки и против часовой стрелки, как указано стрелками (B) для устранения зазора между направляющей и роликом, обеспечивая свободное вращение ролика без усилия.
Закончив регулирование, снова привинтить зажимную гайку (4) ролика.

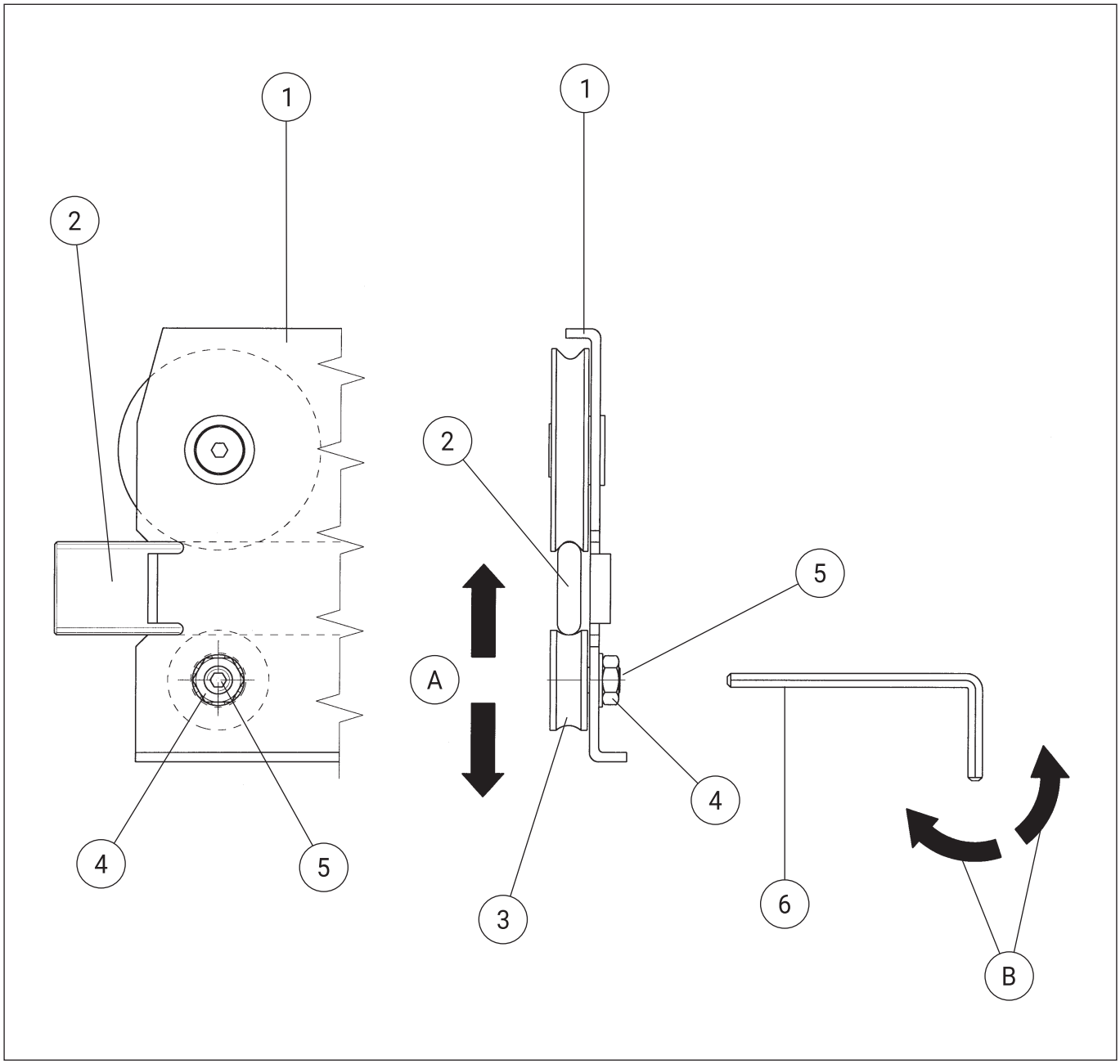

ПРЕДУПРЕЖДЕНИЯ ДЛЯ ПОДДЕРЖАНИЯ РАБОТОСПОСОБНОСТИ ДВЕРЕЙ

Для предупреждения повреждений или неполадок и поддержания работоспособности установки нужно периодически проверять ухудшение технического уровня и соответствие с действующими нормами.
Ухудшение технического уровня зависит от различных факторов, включающих:
Интенсивность работы
Срок службы установки.
Вес дверей
Климатические условия и условия окружающей среды
Чистота окружающей среды
Правильное техобслуживание
Другие факторы

Ухудшение технического уровня может относиться к следующему:
Зазоры и интерференции между створками м между створками и косяками в соответствии с действующими нормами.
Зазор устройства спаривания
Состояние/условия деталей крепления и спаривания
Степень износа быстроизнашивающихся деталей
Работоспособность замка и соответствующих контактов
Другие факторы, зависящие от типа применения.

В результате нельзя заранее определить календарь замены деталей.

Все винты, применяемые для сборки наших изделий, привинчиваются моментом затяжки по указаниям следующей таблицы.

Винт	Макс.Момент (Нм)	Мин.Момент (Нм)
M3	1,1	0,9
M4	2,6	2,1
M5	5,1	4,1
M6	9	7
M8	21	17
M10	42	34
M12	71,4	57,1

Поэтому, в случае необходимости, нужно ссылаться на выше указанную таблицу.

WITTUR

YOUR GLOBAL PARTNER FOR COMPONENTS, MODULES AND SYSTEMS IN THE ELEVATOR INDUSTRY

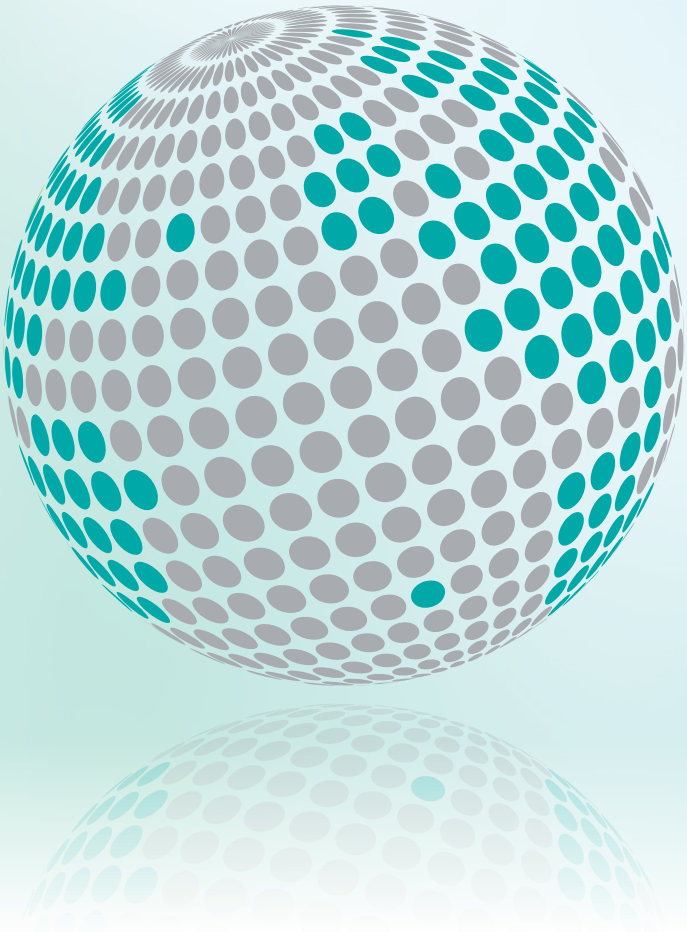

D 2 8 3 M R U w

sematic®
a WITTUR brand

Liftmaterial
a WITTUR brand

safety in motion™

www.wittur.com

More information about Wittur Group available on-line.